OSCURANTI



SERRAMENTI
PRESTIGIOSI
PRODOTTI DA
FALEGNAMI
EVOLUTI

IL LEGNO

NATURA ALL'AVANGUARDIA

Il legno è l'essenza dell'intera produzione **AnGer**. Abete, Pino, Castagno, **Red Grandis** lamellare, Larice e Rovere lamellari sono tutti legni pregiati, essiccati artificialmente in appositi forni, scelti utilizzando selezionatrici automatiche che ne eliminano tutti i difetti quali: nodi, sacche di resina e altre imperfezioni che pregiudicherebbero la qualità del prodotto finale. Solo a questo punto il legno è pronto per diventare **un oscurante AnGer**







MODELLO T1

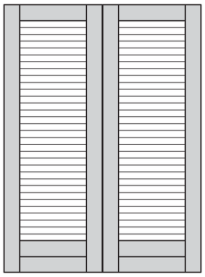

FINESTRA

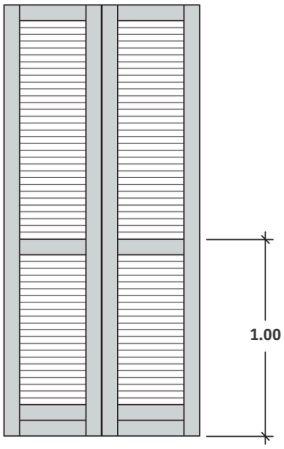

PORTAFINESTRA



ESTERNO



INTERNO

GRIGLIA APERTA

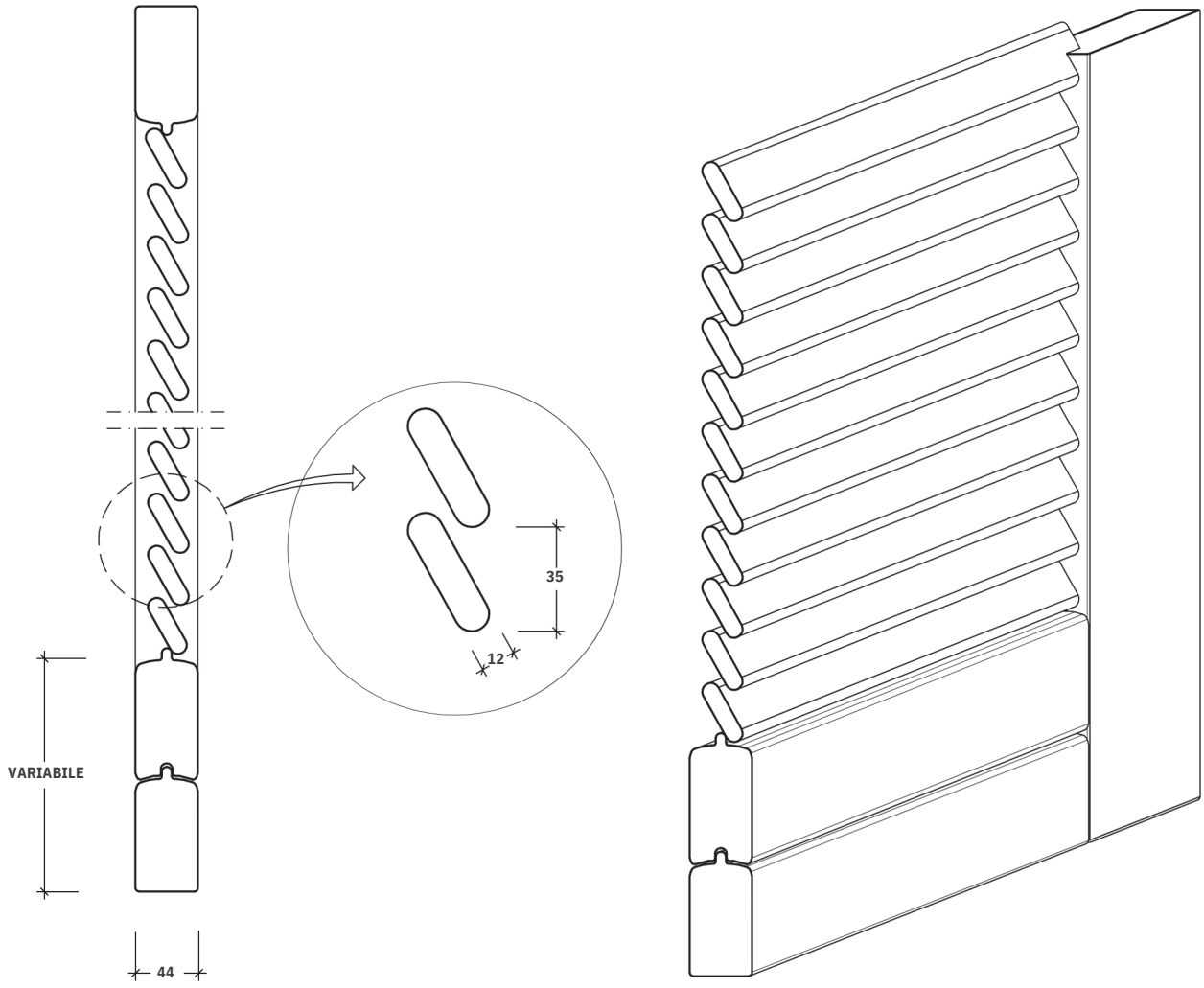

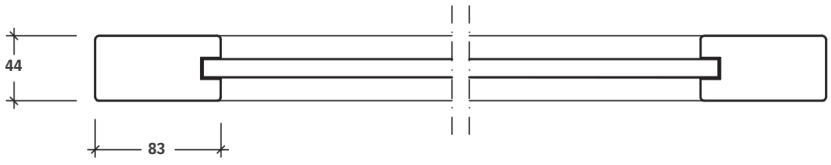

MODELLO T2

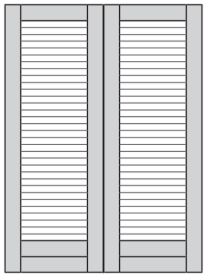

FINESTRA

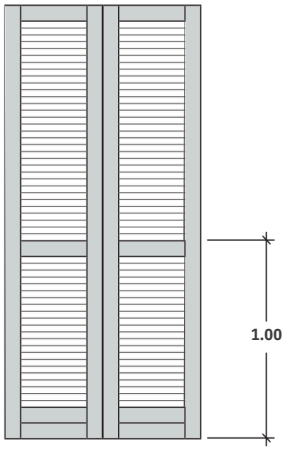

PORTAFINESTRA



ESTERNO



INTERNO

GRIGLIA CHIUSA

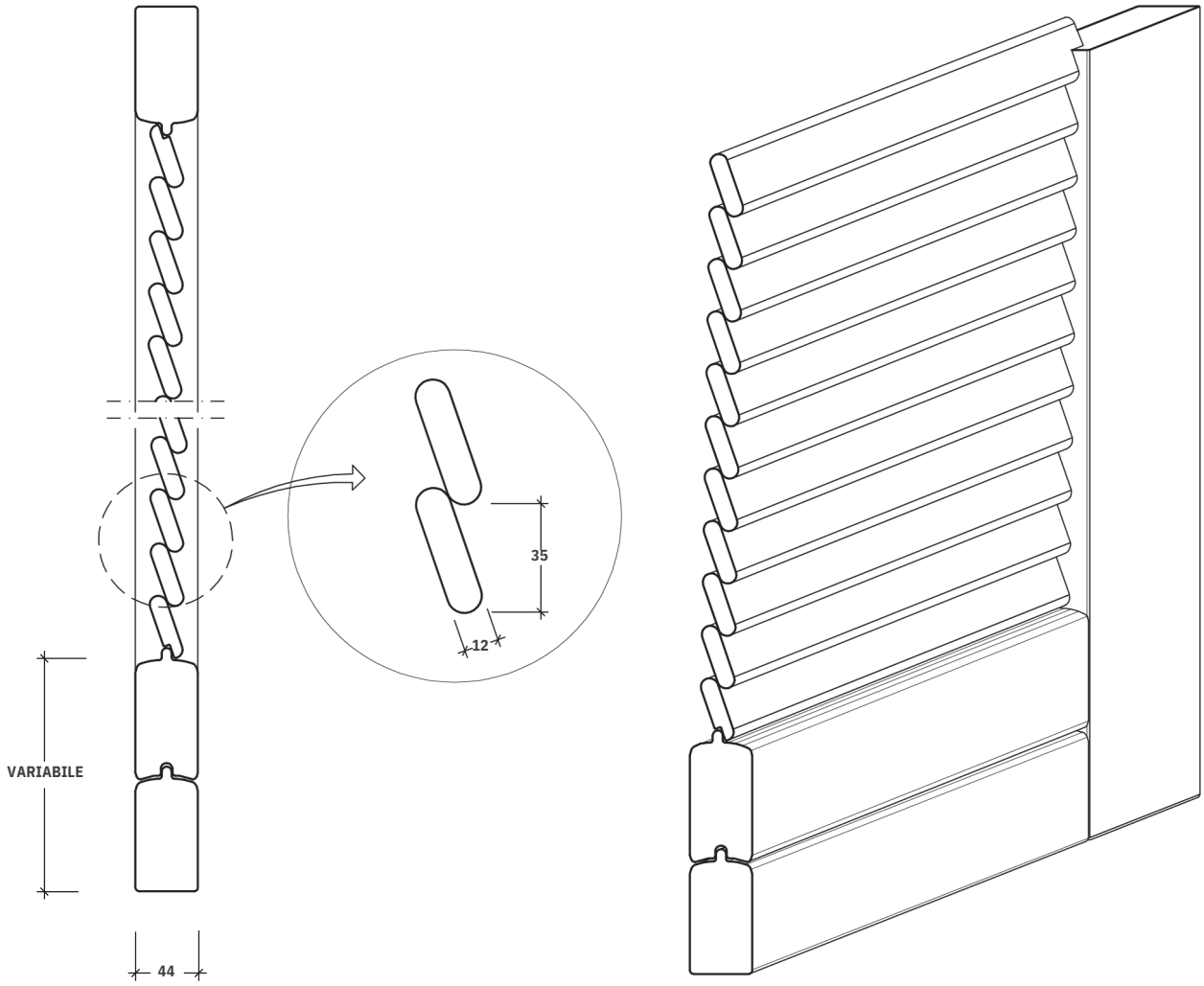

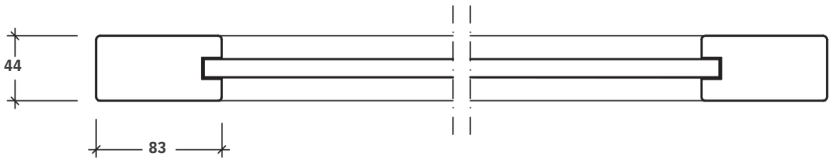

MODELLO T3

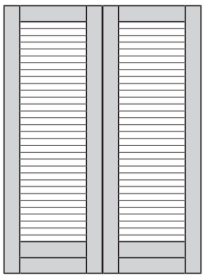

FINESTRA

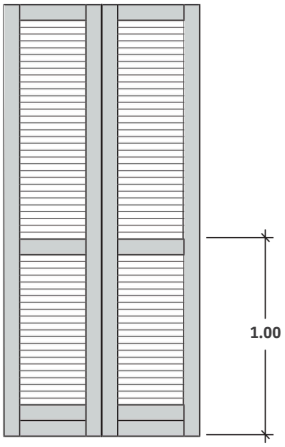

PORTAFINESTRA



ESTERNO/INTERNO

DOPPIA SPIOVENZA

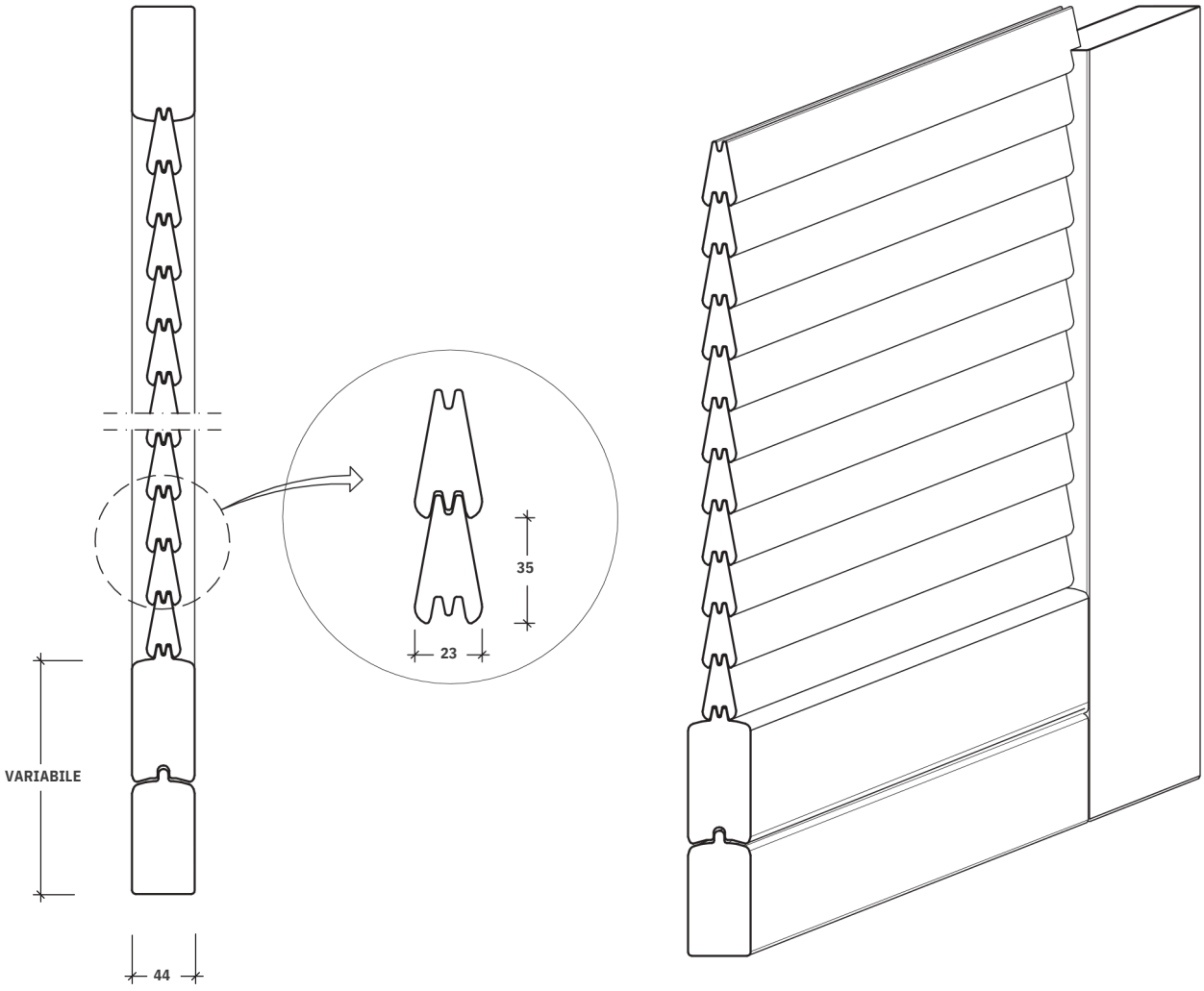

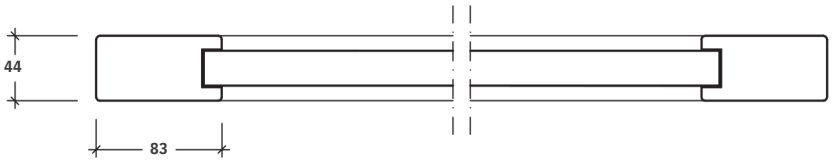

MODELLO T4

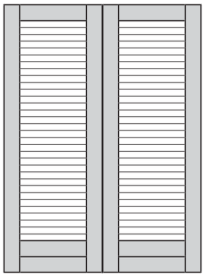

FINESTRA

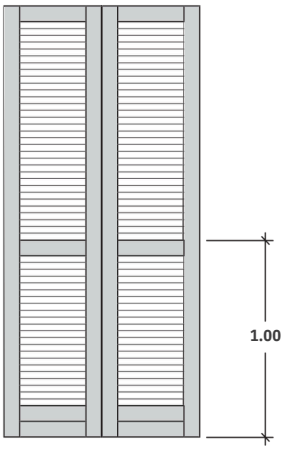

PORTAFINESTRA



ESTERNO/INTERNO

DOPPIA SPIOVENZA MAGGIORATA

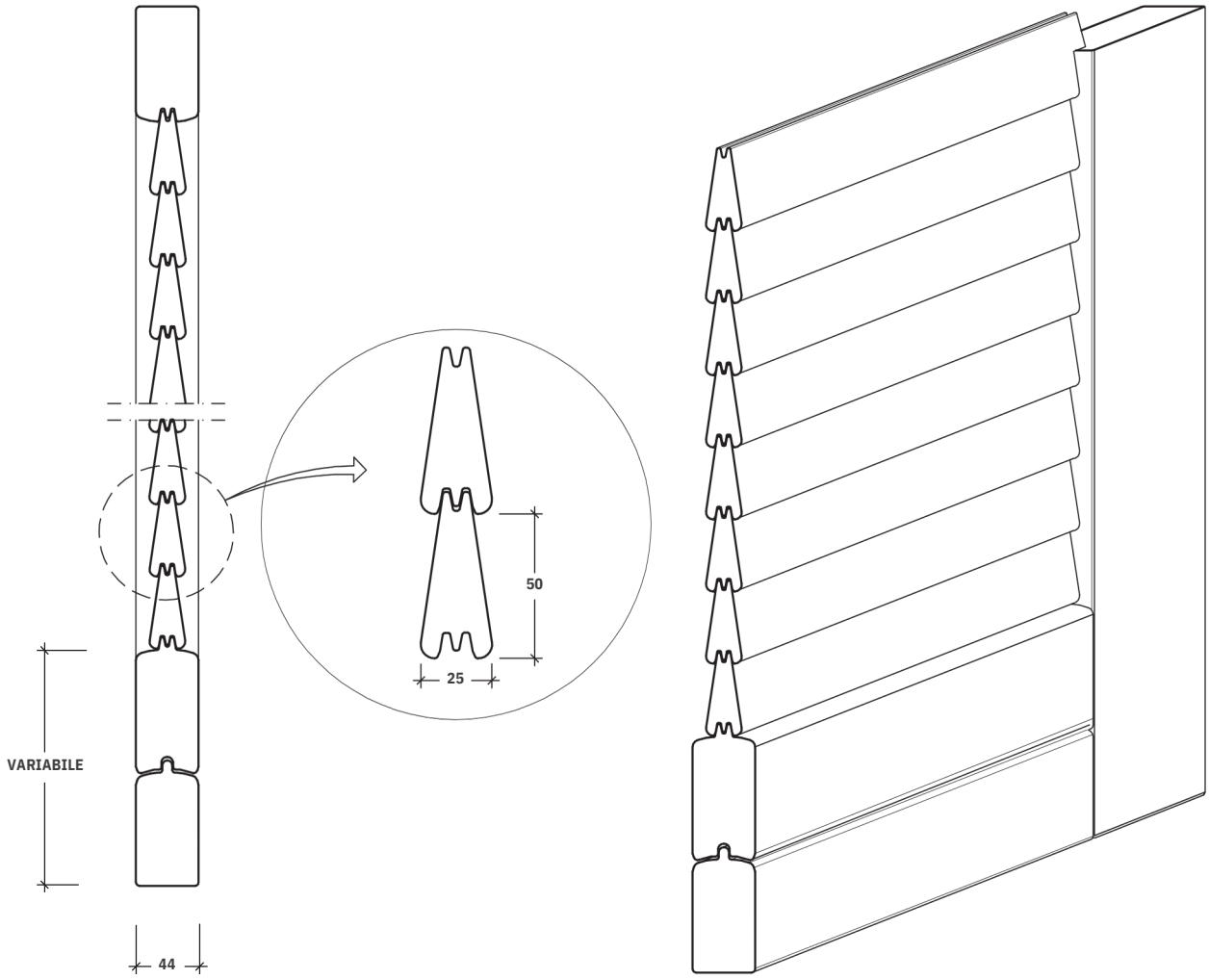

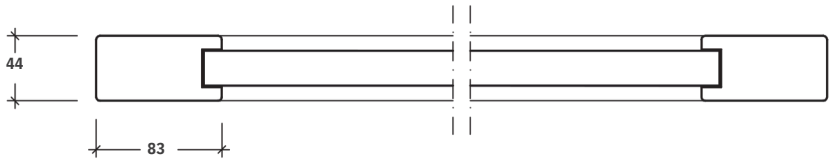

MODELLO T5

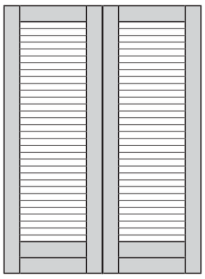

FINESTRA

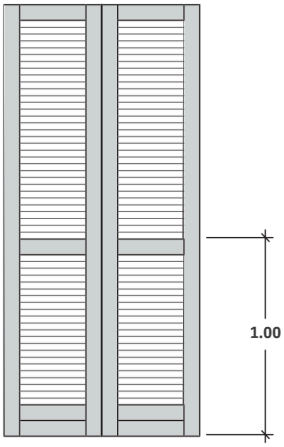

PORTAFINESTRA



ESTERNO



INTERNO

GRIGLIA ANTICA

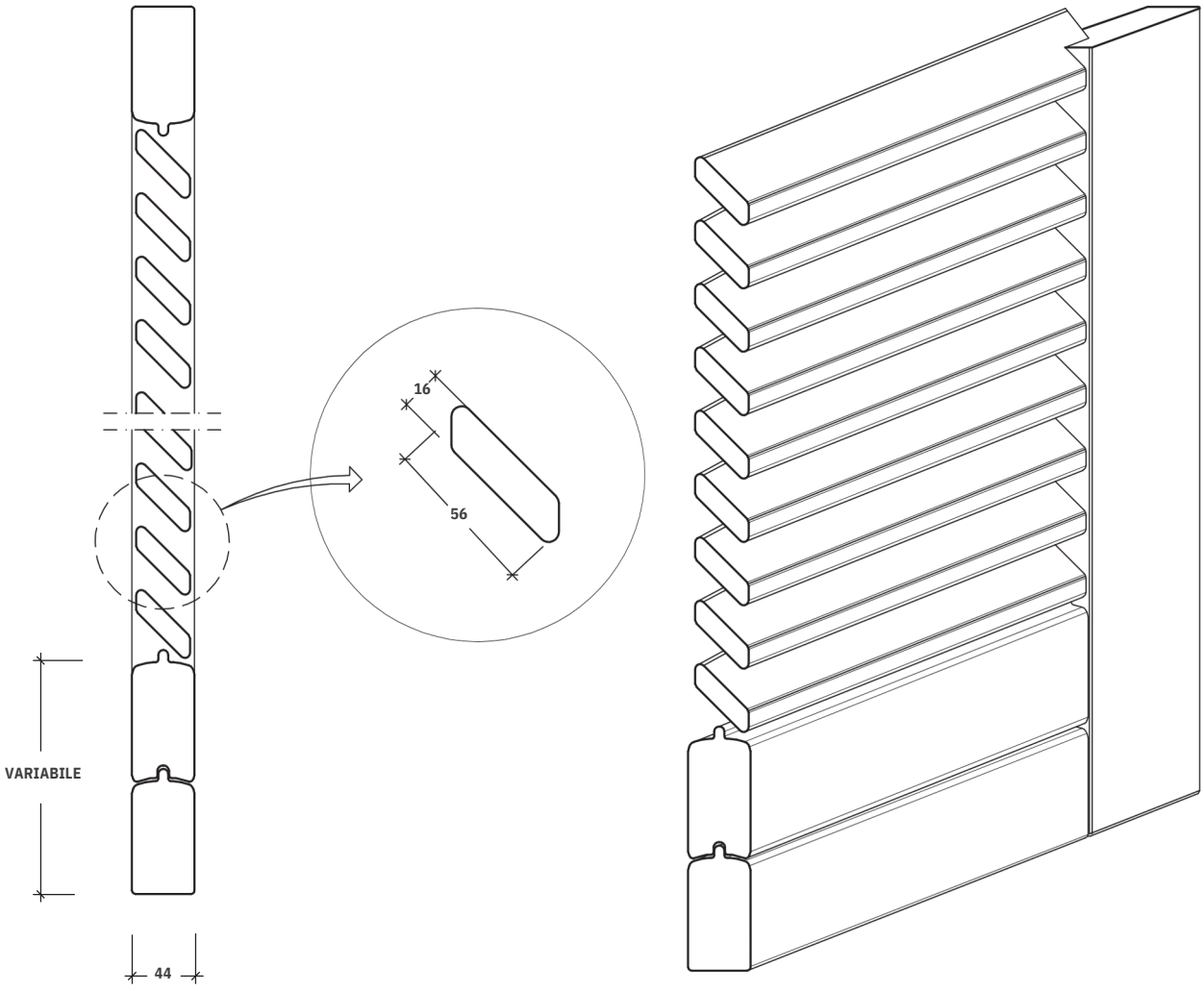

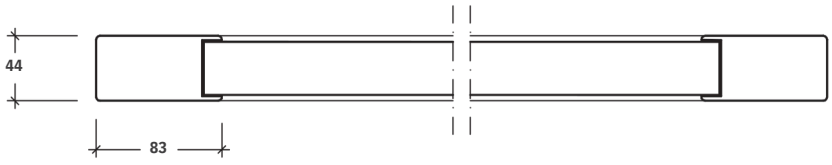

MODELLO T6

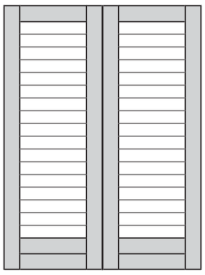

FINESTRA

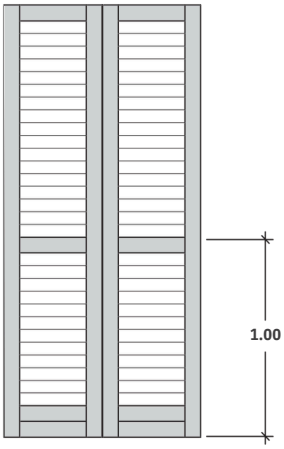

PORTAFINESTRA



ESTERNO APERTO



INTERNO CHIUSO

GRIGLIA ORIENTABILE

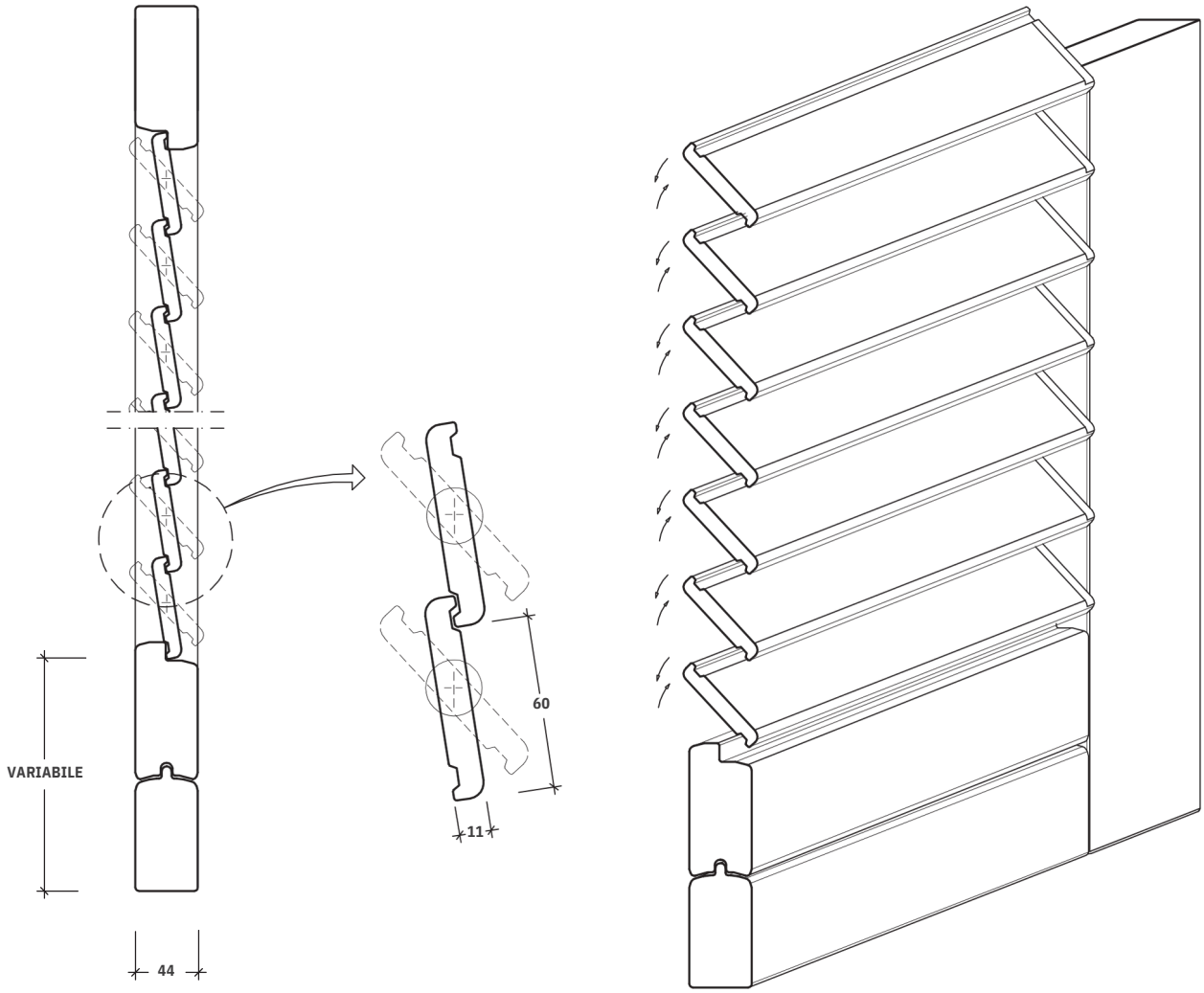

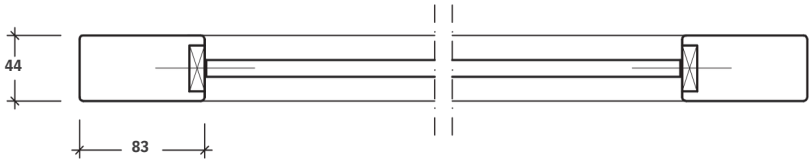

MODELLO T7

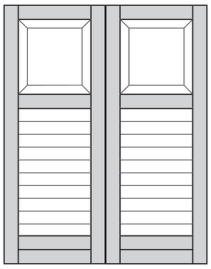

FINESTRA

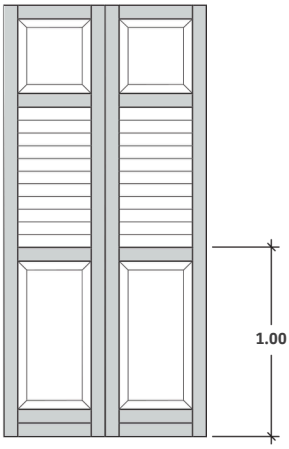

PORTAFINESTRA



ESTERNO APERTO



INTERNO CHIUSO

TRENTO CON GRIGLIA ORIENTABILE

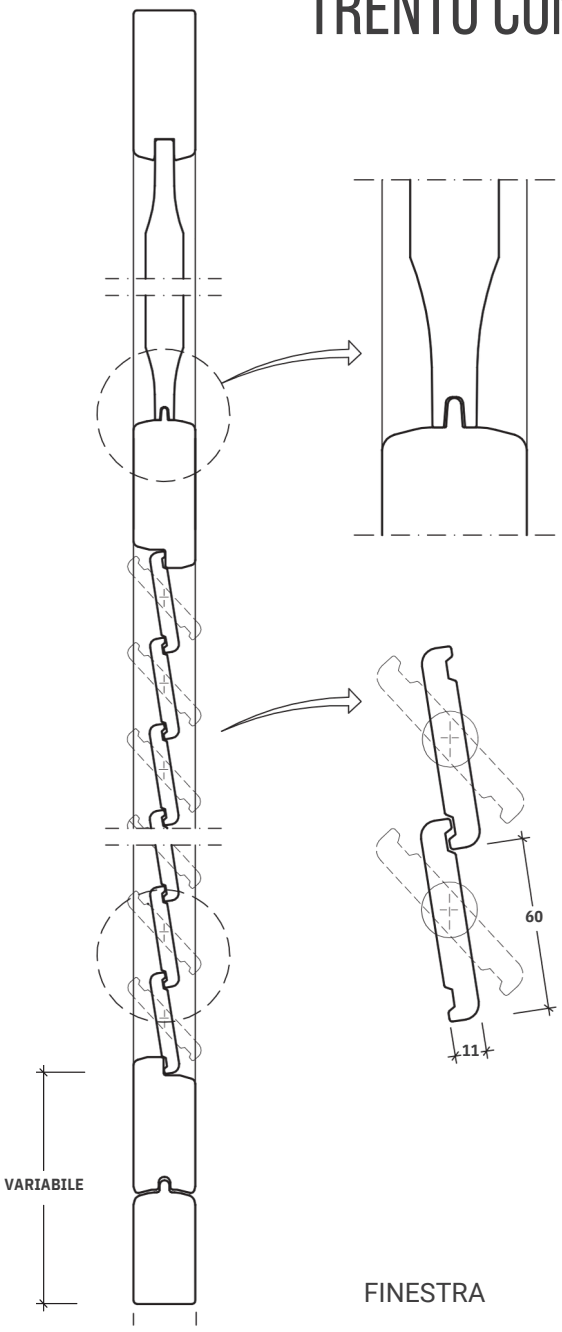

PORTAFINESTRA

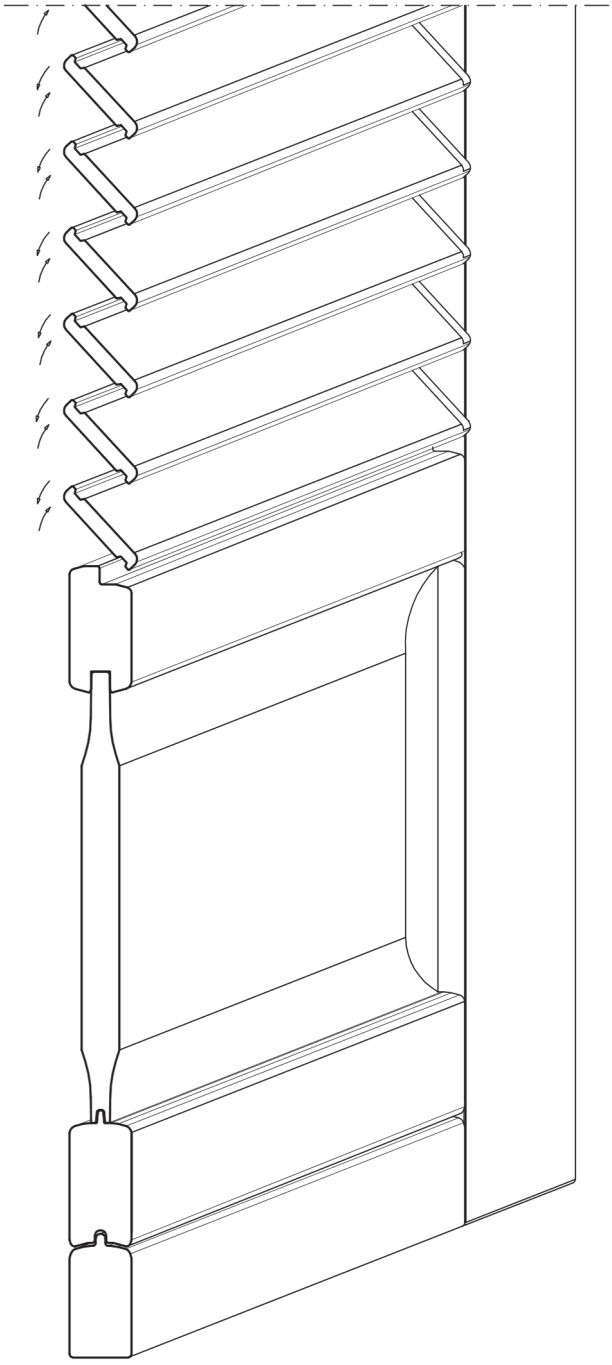

FINESTRA

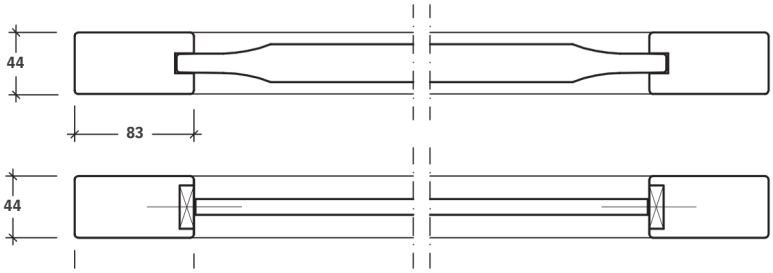

MODELLO T8

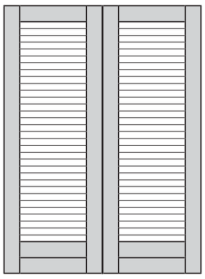

FINESTRA

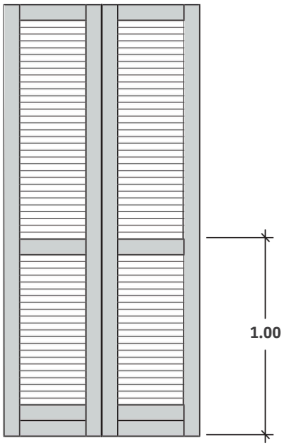

PORTAFINESTRA



ESTERNO



INTERNO

GRIGLIA FISSA

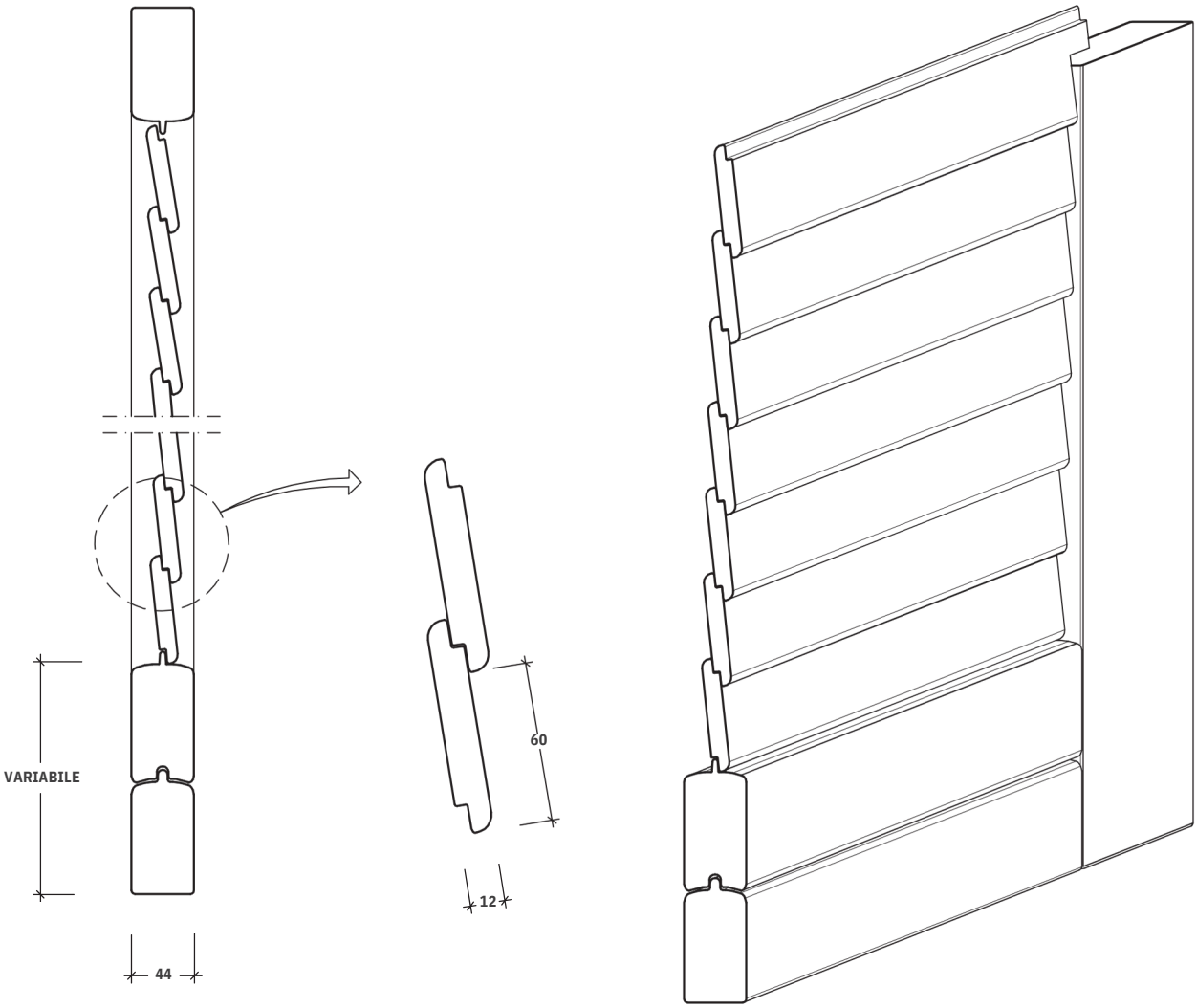

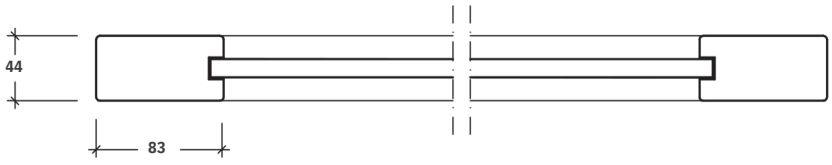

MODELLO T9

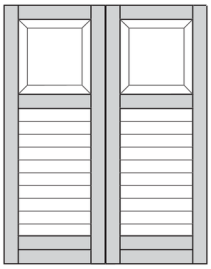

FINESTRA

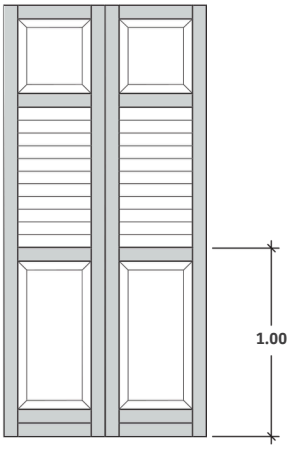

PORTAFINESTRA



ESTERNO



INTERNO

TRENTO CON GRIGLIA FISSA

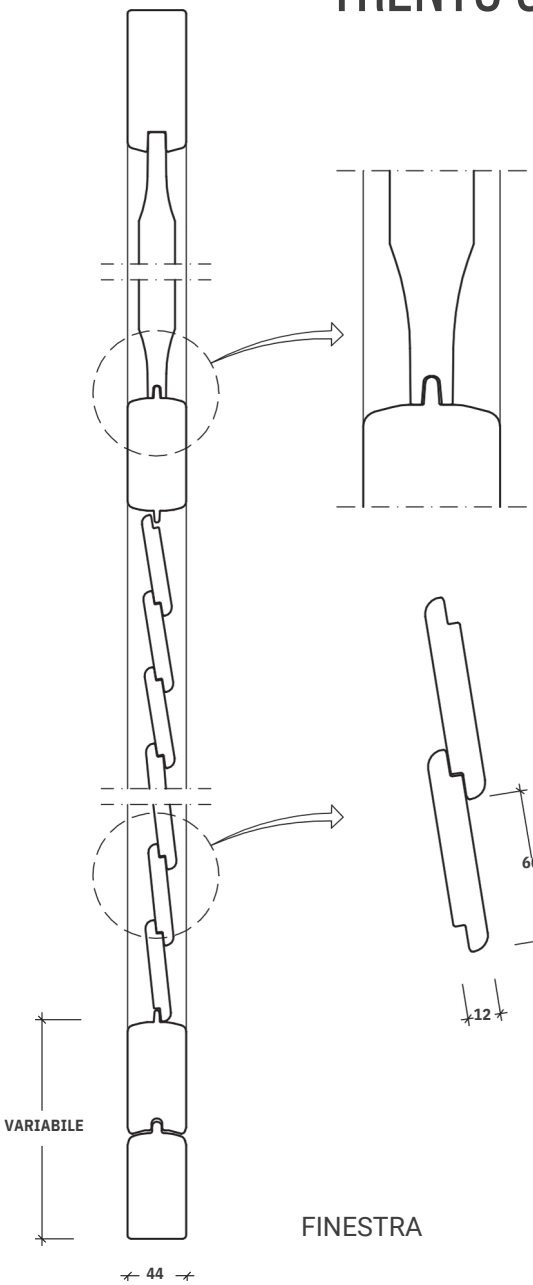

FINESTRA

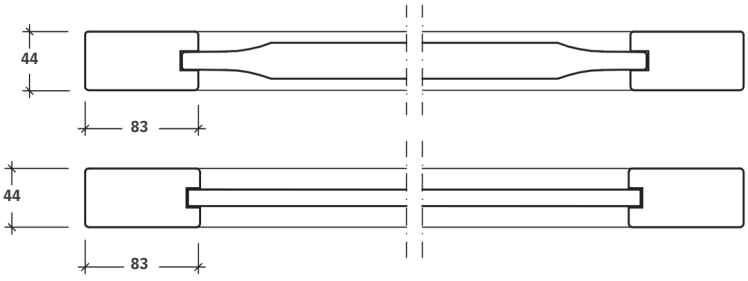

PORTAFINESTRA

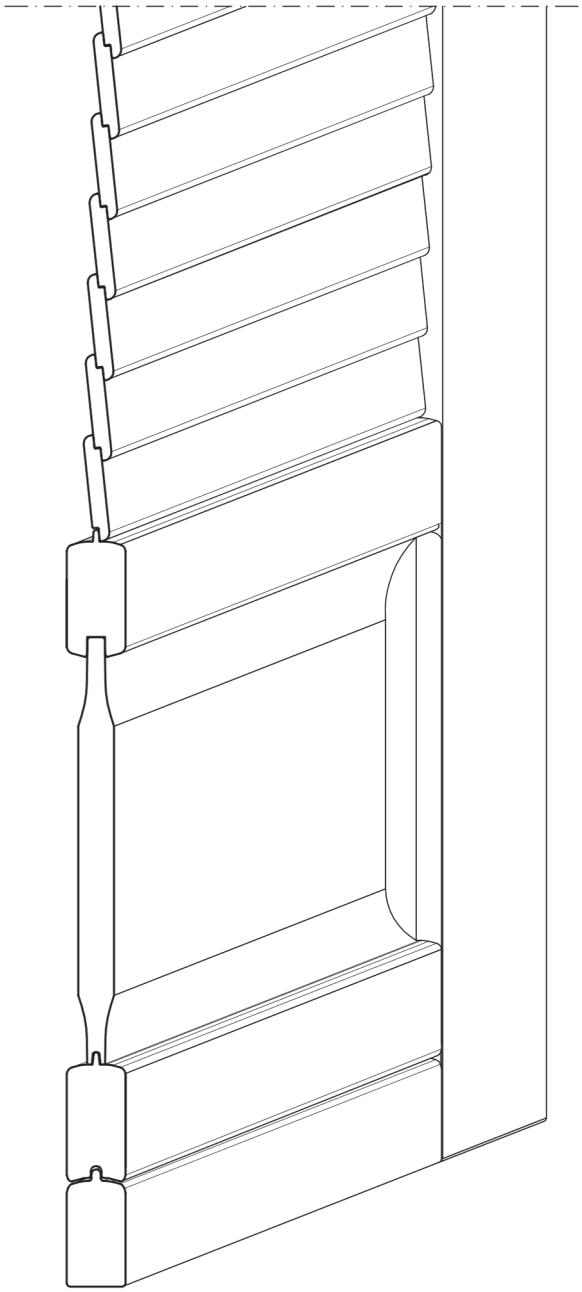

MODELLO T10

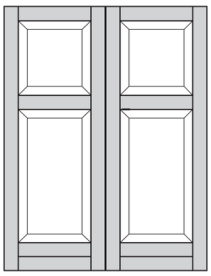

FINESTRA

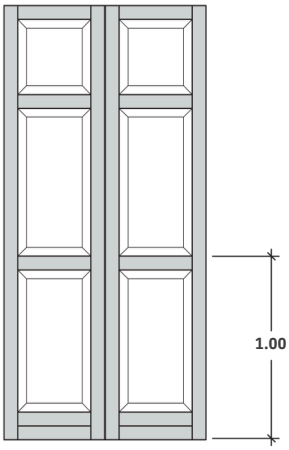

PORTAFINESTRA



ESTERNO/INTERNO

BUGNATO

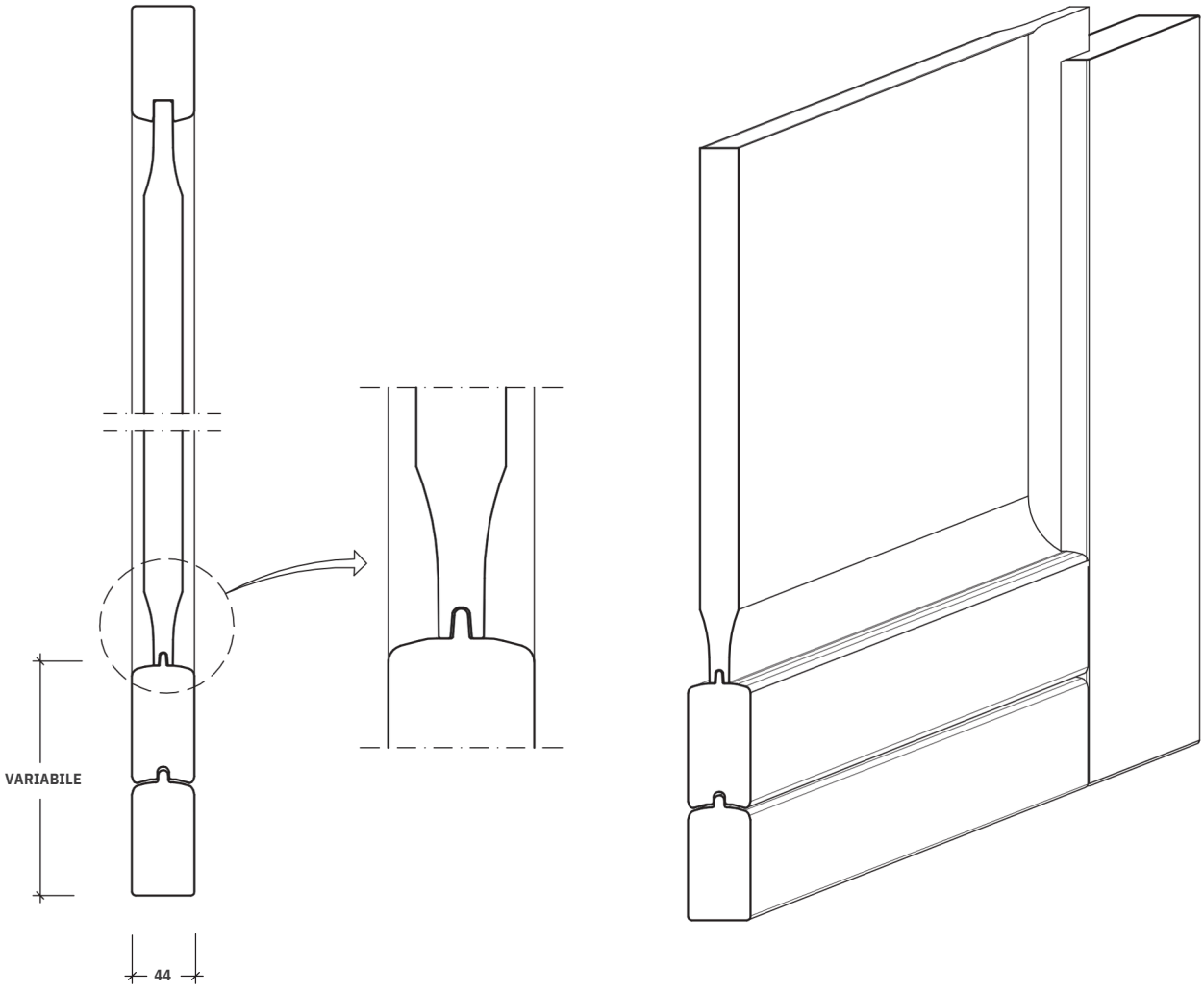

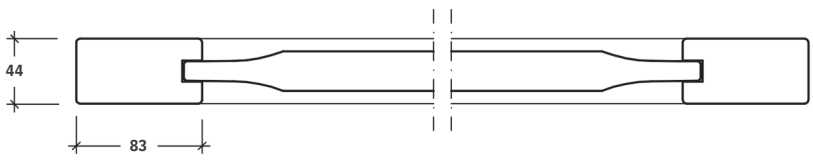

MODELLO T11

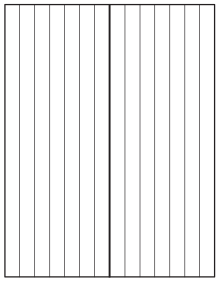

FINESTRA ESTERNO

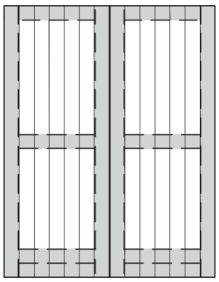

FINESTRA INTERNO

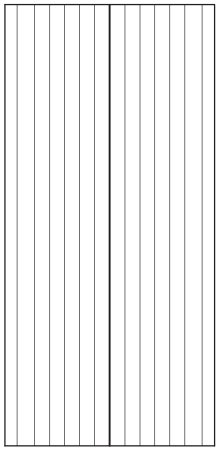

PORTAFINESTRA ESTERNO

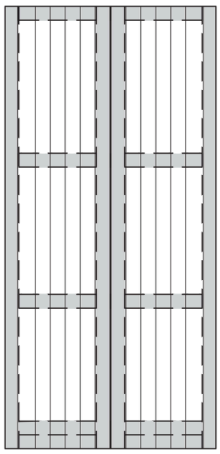

PORTAFINESTRA INTERNO



ESTERNO



INTERNO

PERLINATO ESTERNO

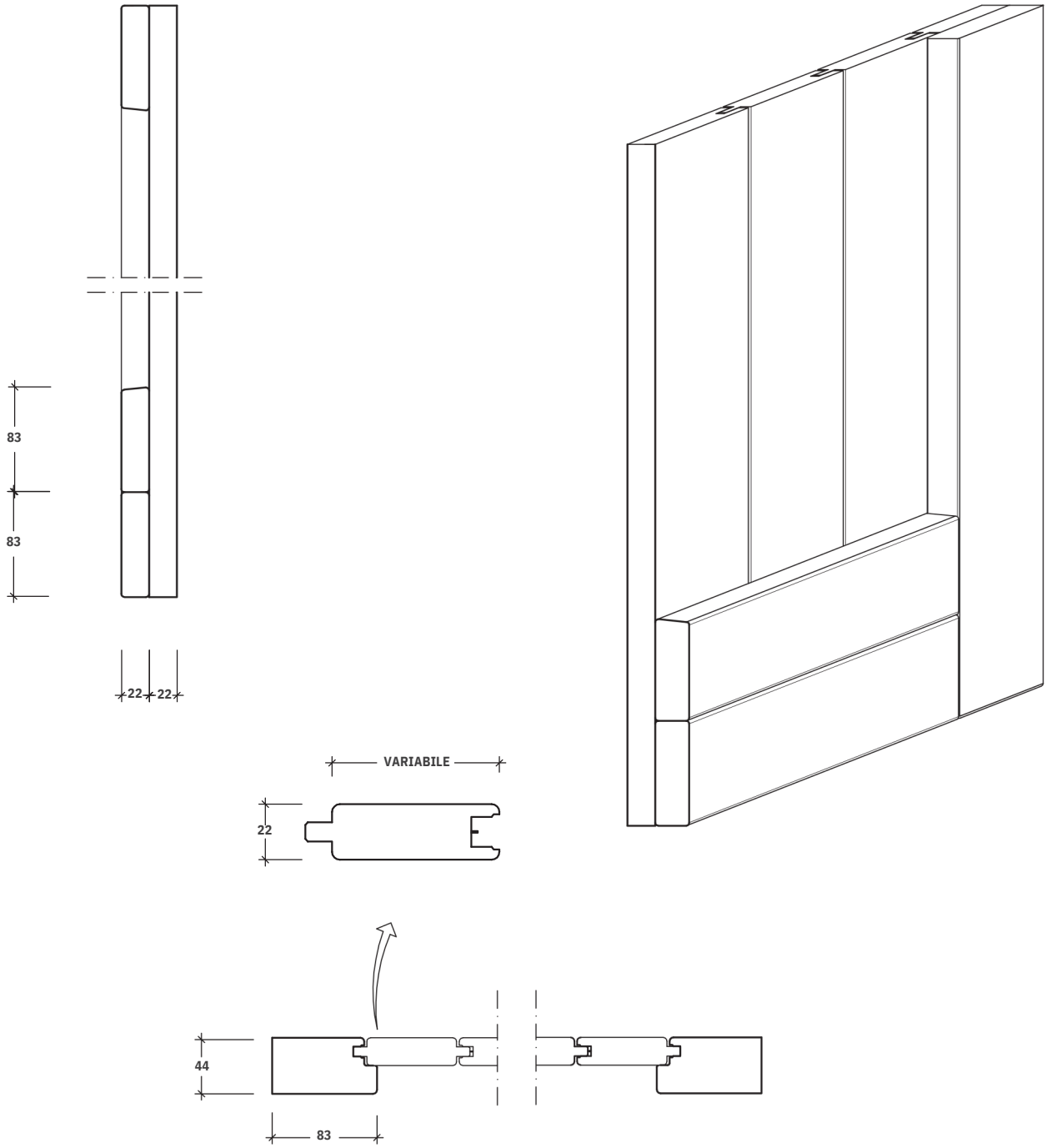

MODELLO T12

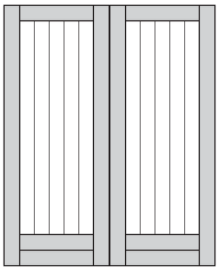

FINESTRA

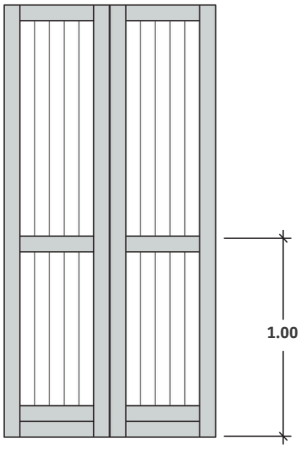

PORTAFINESTRA



ESTERNO/INTERNO

PERLINATO INTERNO VERTICALE

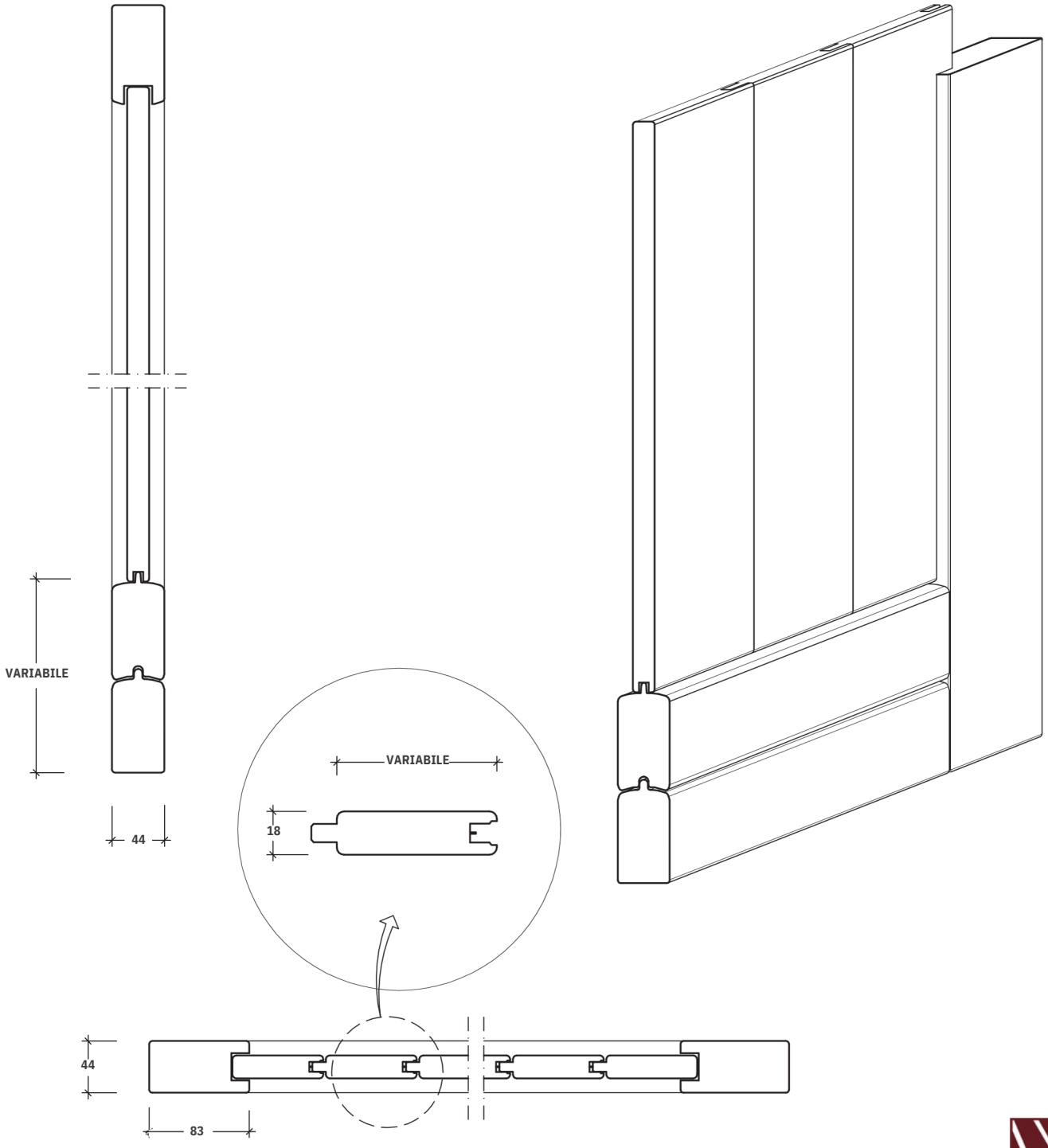

MODELLO T13

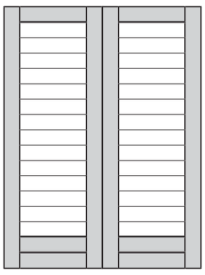

FINESTRA

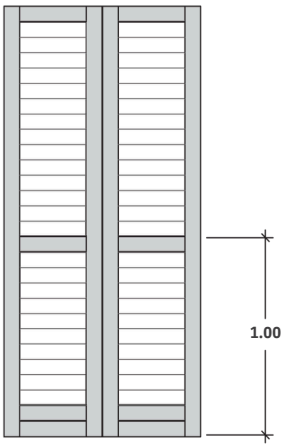

PORTAFINESTRA



ESTERNO/INTERNO

PERLINATO INTERNO ORIZZONTALE DA 44 mm

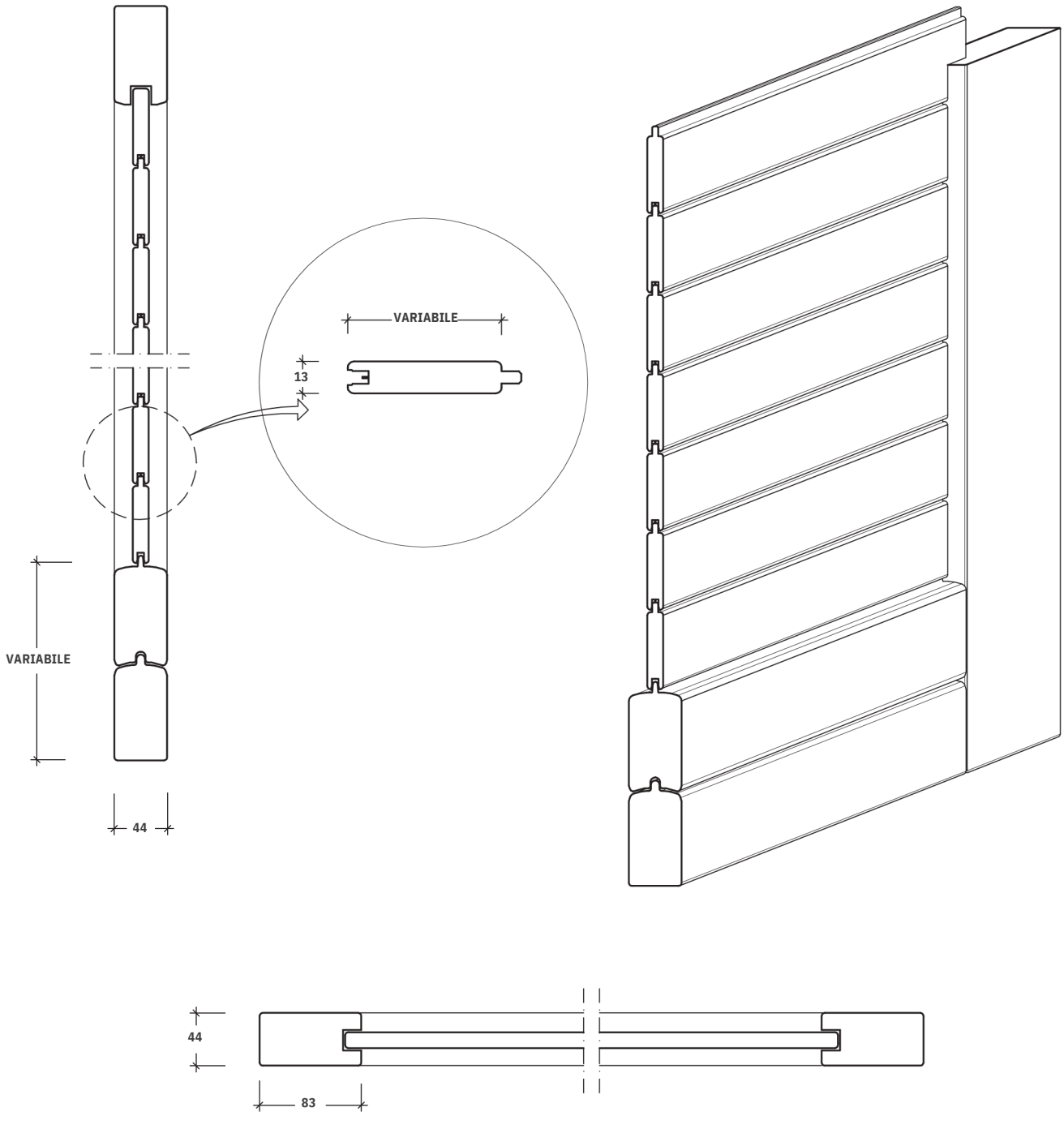

MODELLO T13E

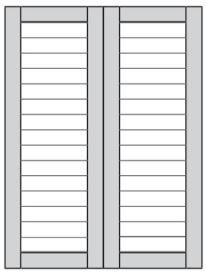

FINESTRA

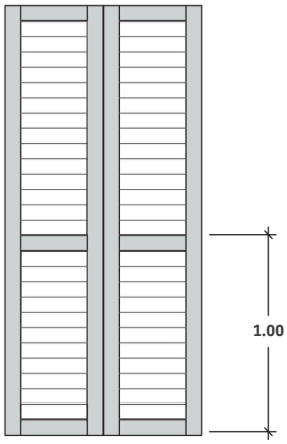

PORTAFINESTRA



ESTERNO/INTERNO

PERLINATO INTERNO ORIZZONTALE DA 34 mm

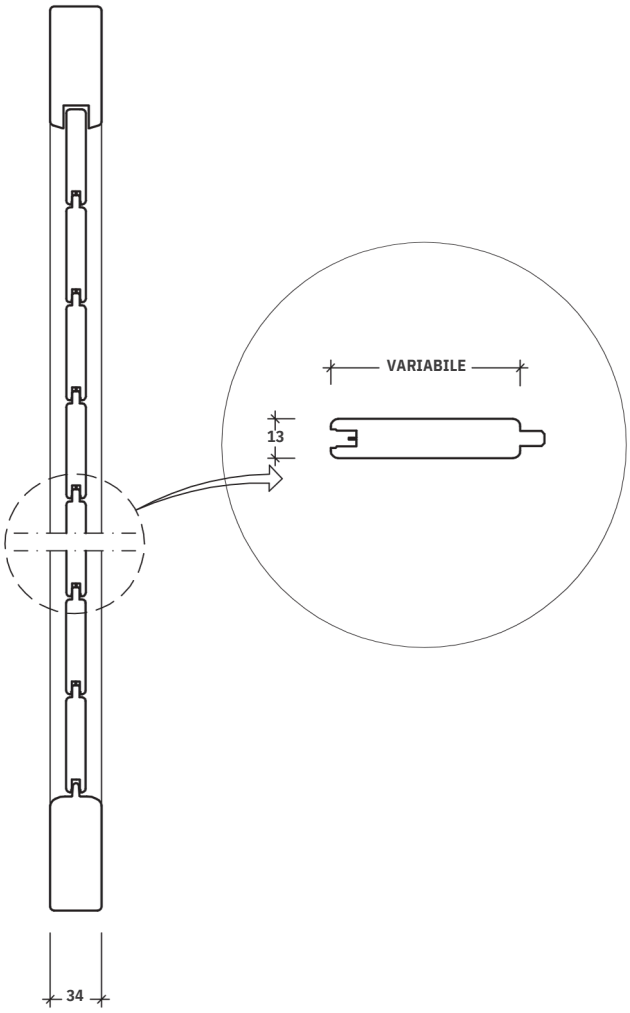

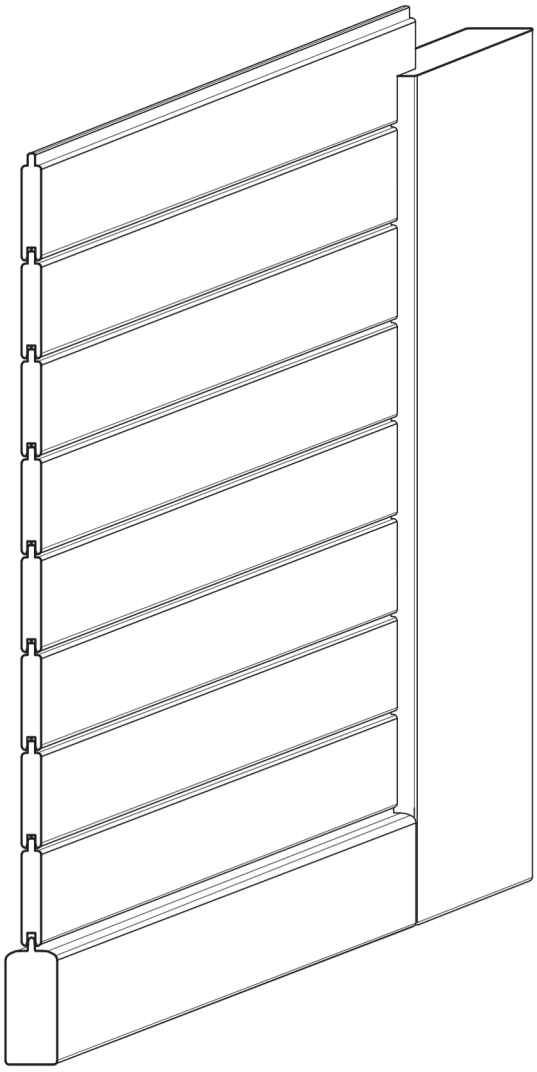

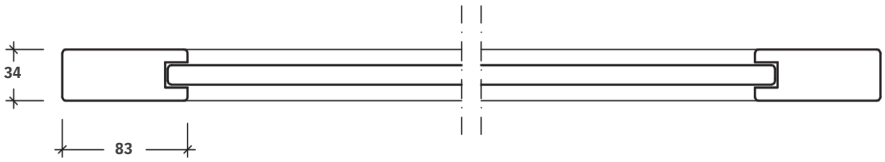

MODELLO T14 - 34mm
MODELLO T15 - 44 mm

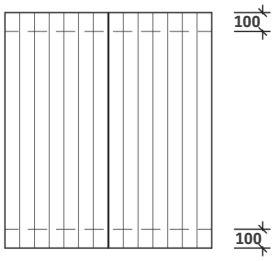

FINESTRA

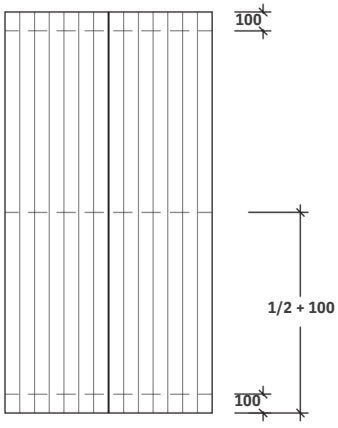

PORTAFINESTRA



ESTERNO/INTERNO

PORDOI

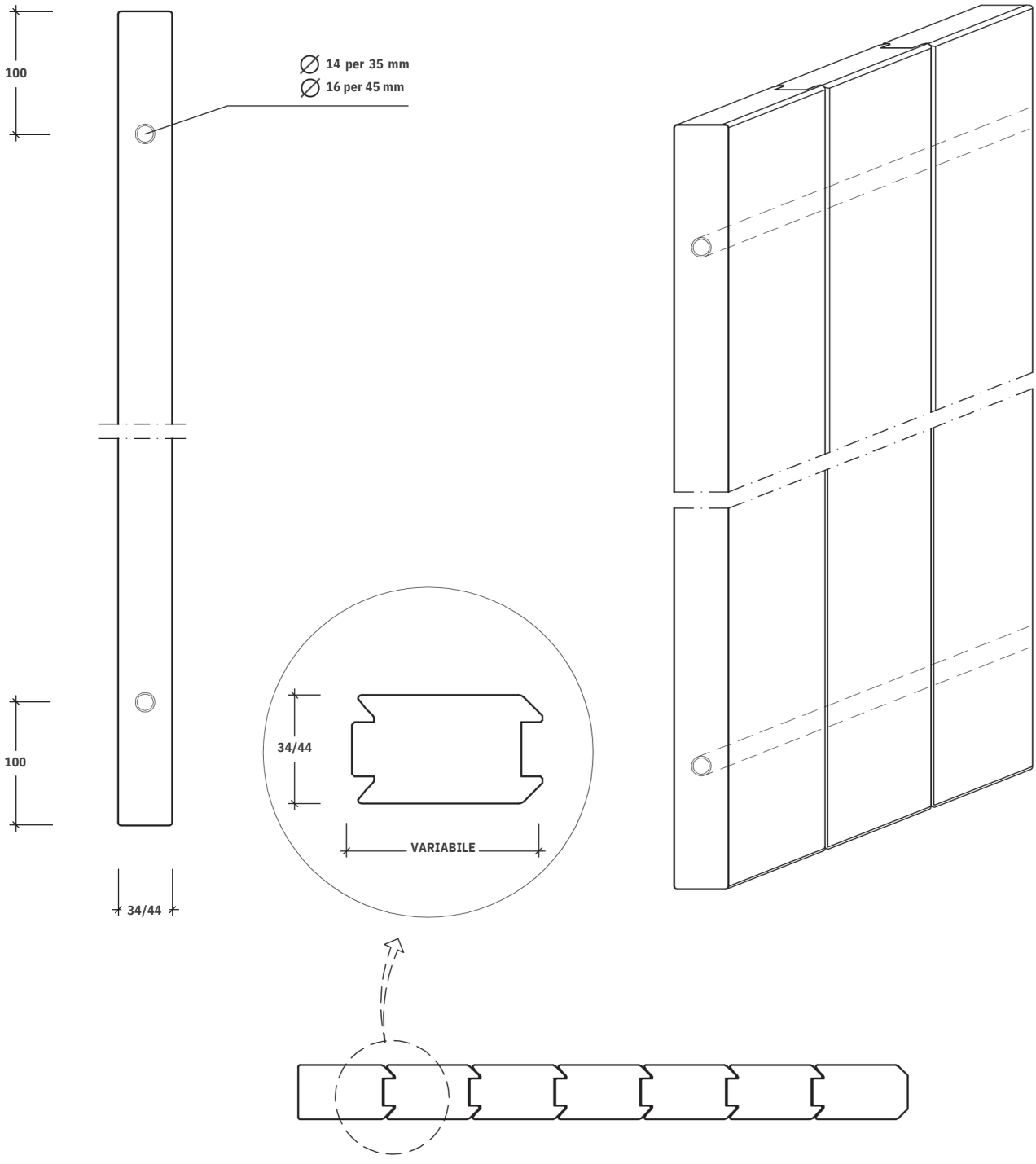

MODELLO T16

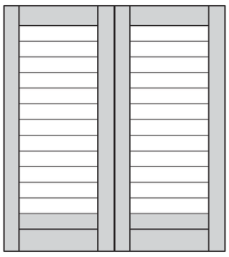

FINESTRA

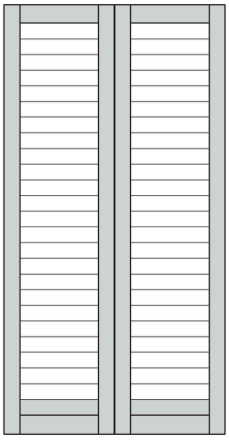

PORTAFINESTRA



ESTERNO/INTERNO

BONDONE

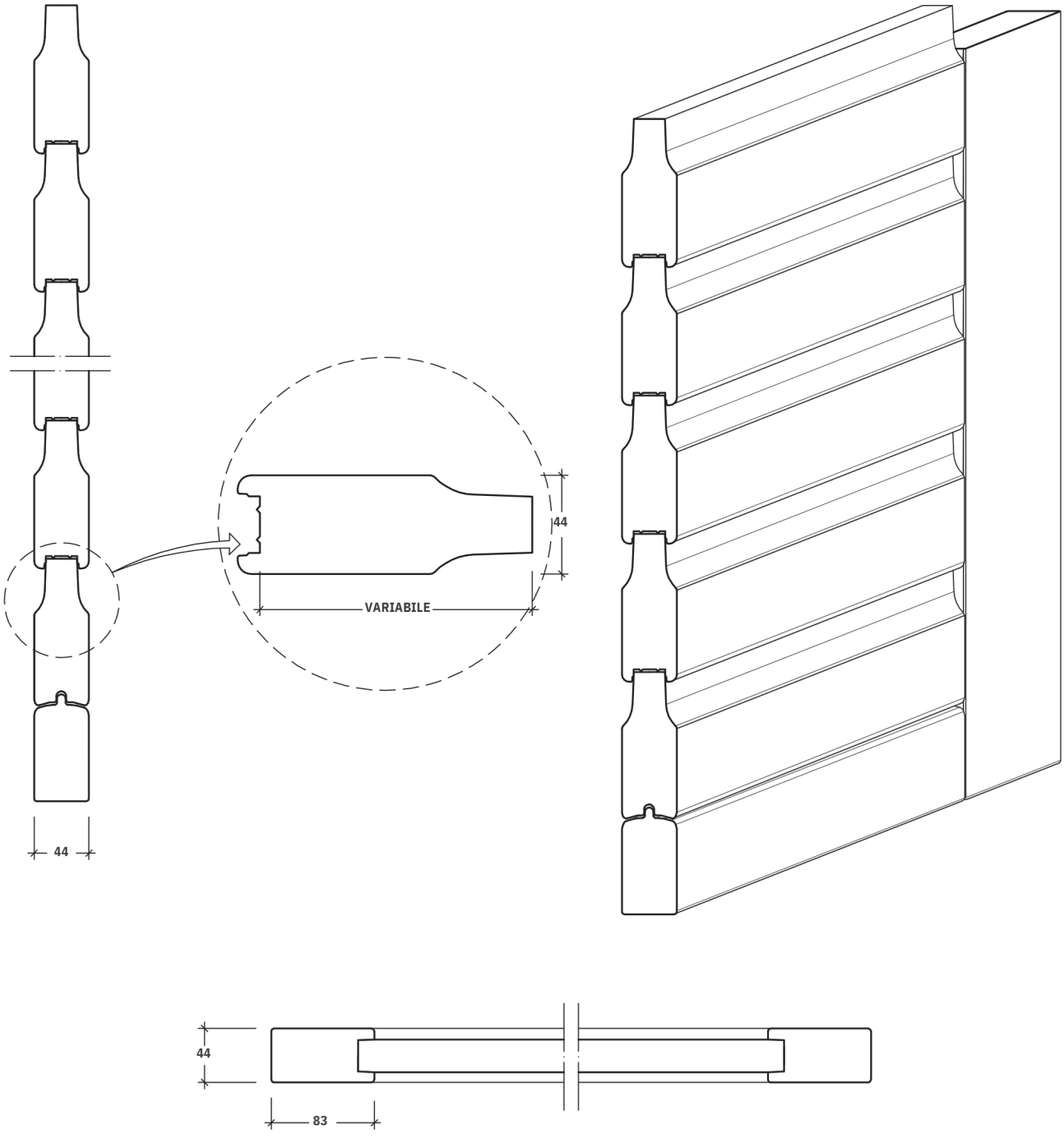

MODELLO T17

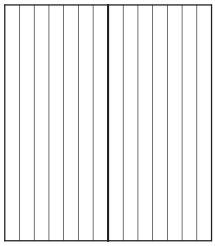

ESTERNO

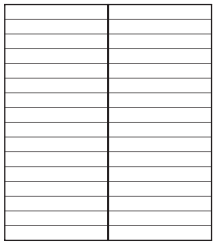

INTERNO



ESTERNO



INTERNO

DOPPIO STRATO

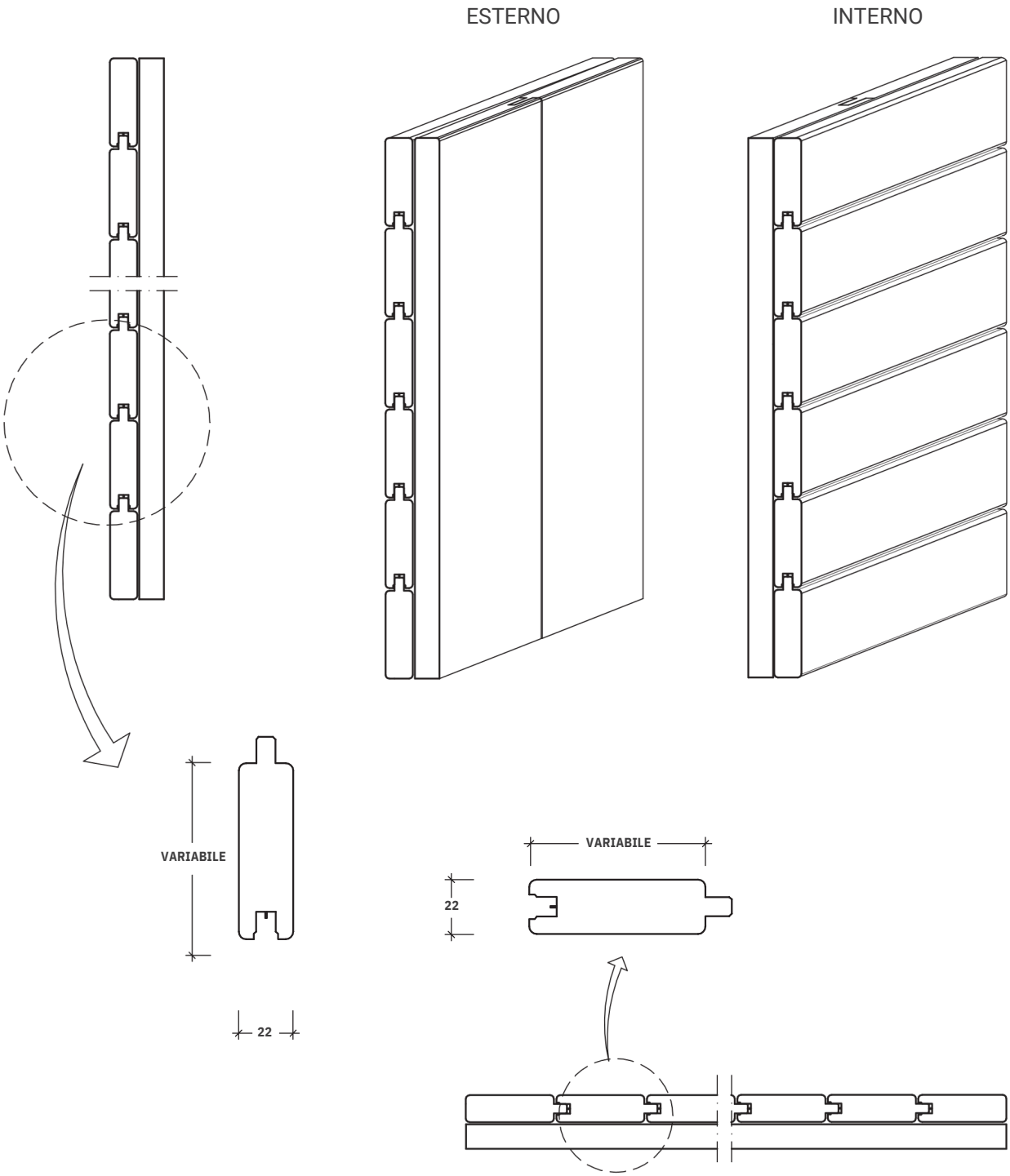

MODELLO T18

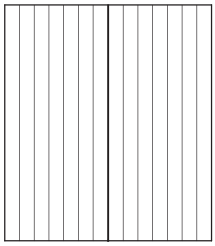

ESTERNO

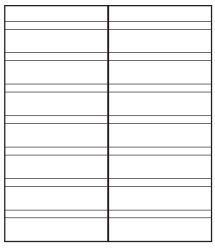

INTERNO



ESTERNO



INTERNO

SCANDOLA

ESTERNO

INTERNO

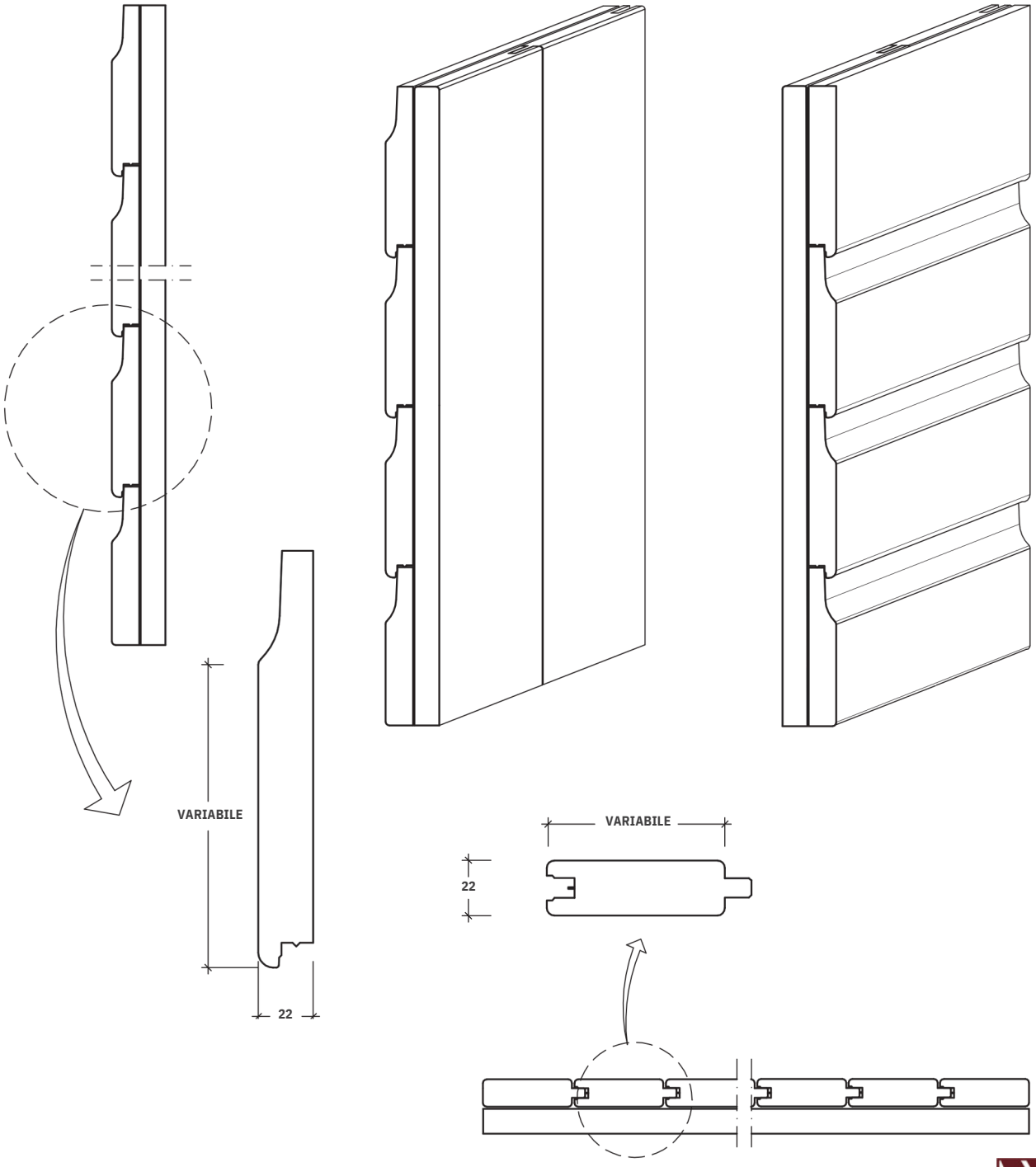

MODELLO T19

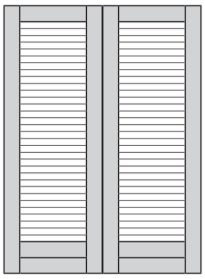

FINESTRA

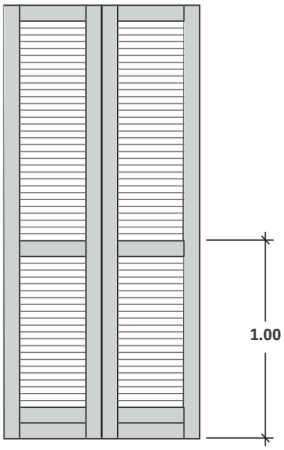

PORTAFINESTRA



ESTERNO



INTERNO

TORINO A FILO

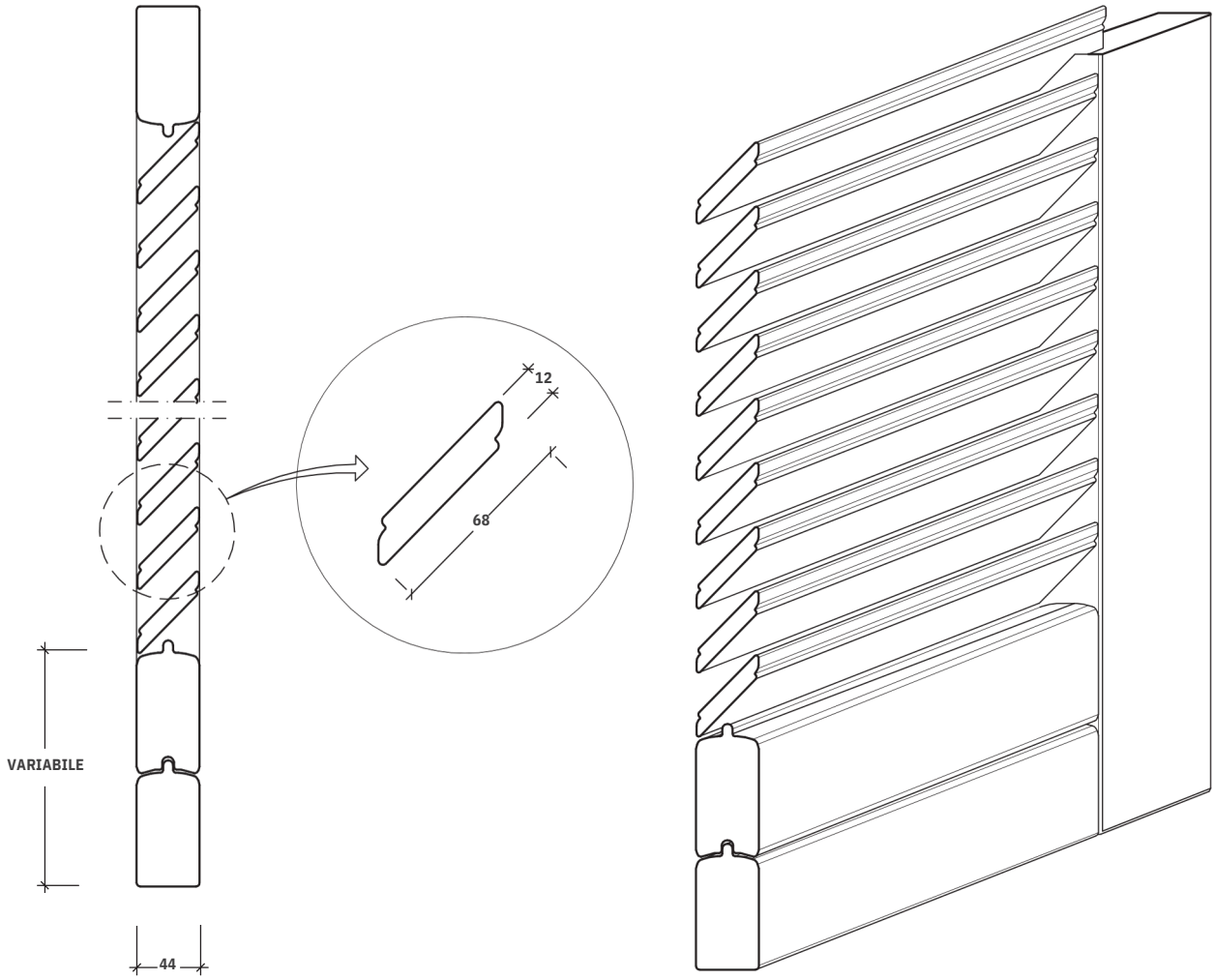

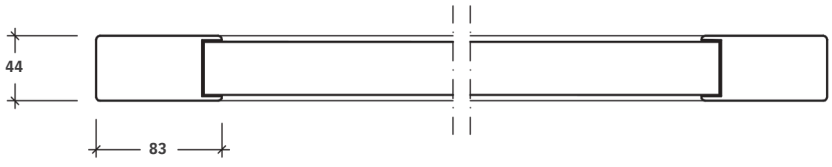

MODELLO T20

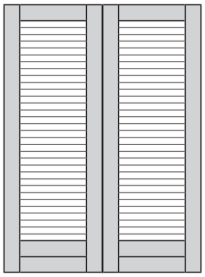

FINESTRA

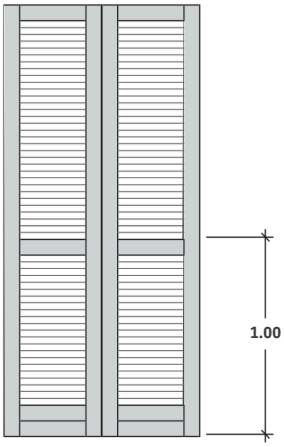

PORTAFINESTRA



ESTERNO



INTERNO

TORINO SPORGENTE

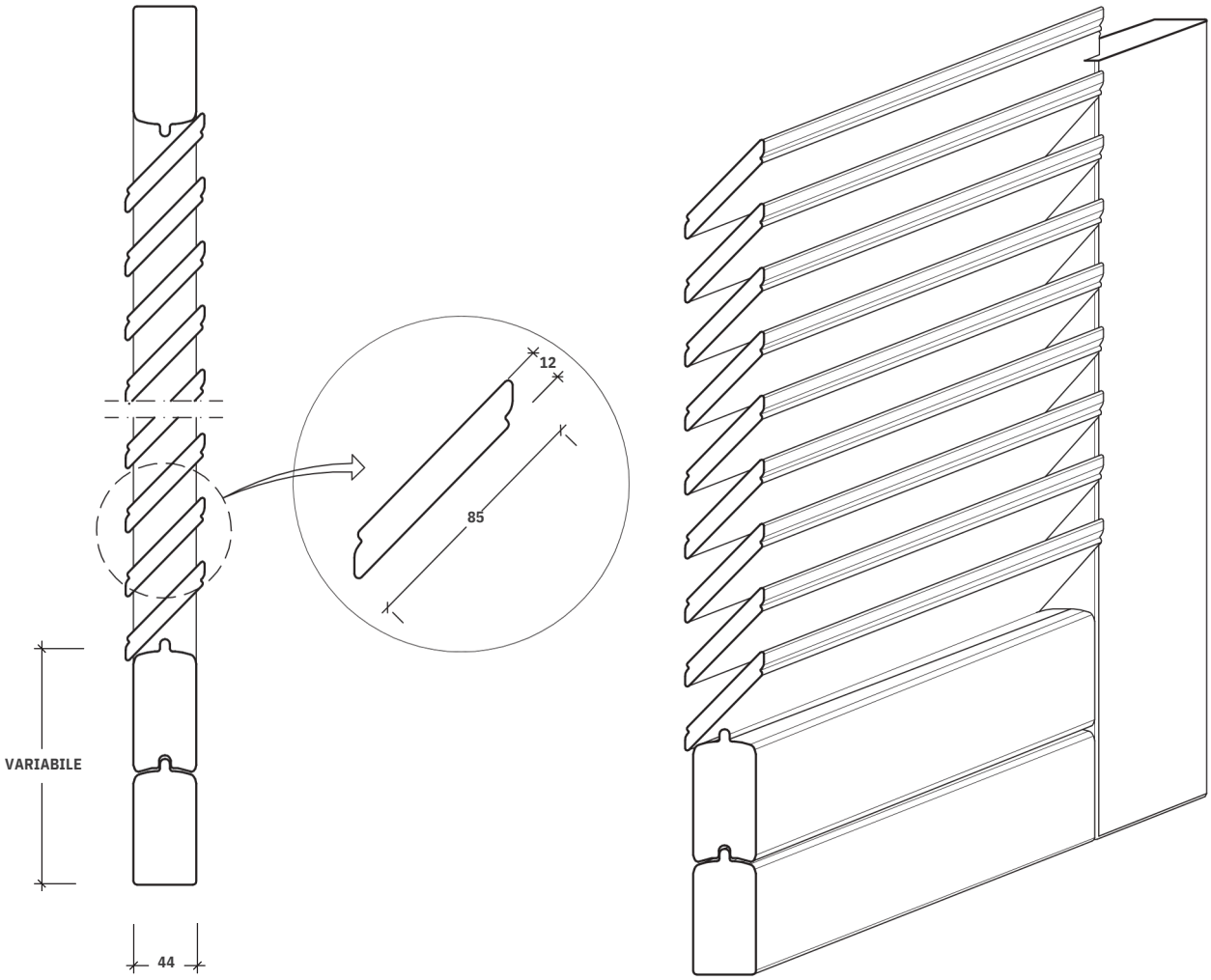

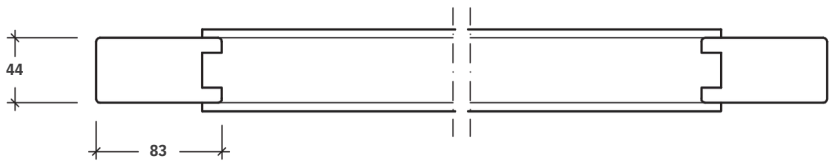

MODELLO T21

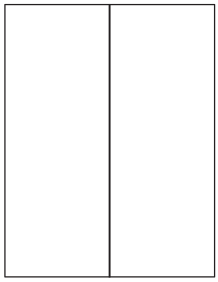

FINESTRA ESTERNO

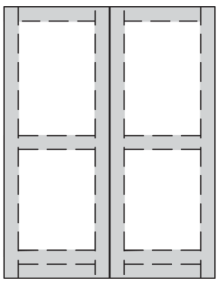

FINESTRA INTERNO

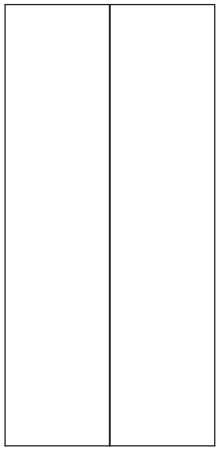

PORTAFINESTRA ESTERNO

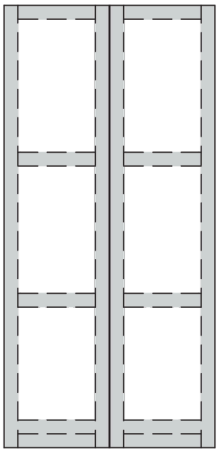

PORTAFINESTRA INTERNO



ESTERNO



INTERNO

CAMPIGLIO

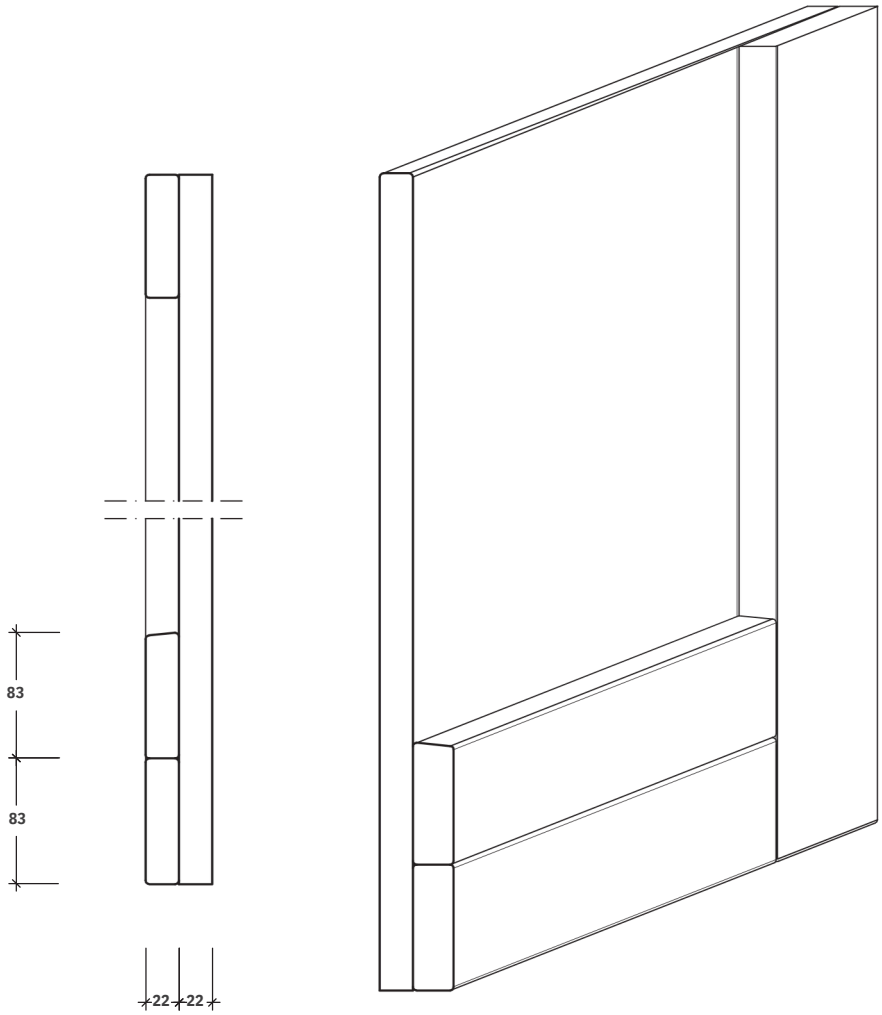

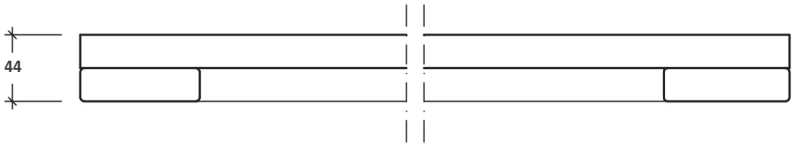

MODELLO T22

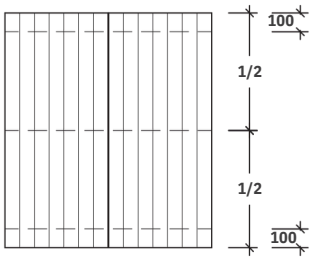

FINESTRA

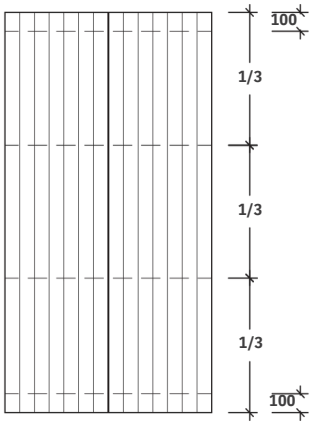

PORTAFINESTRA



MEZZO APERTO



APERTO

TONALE

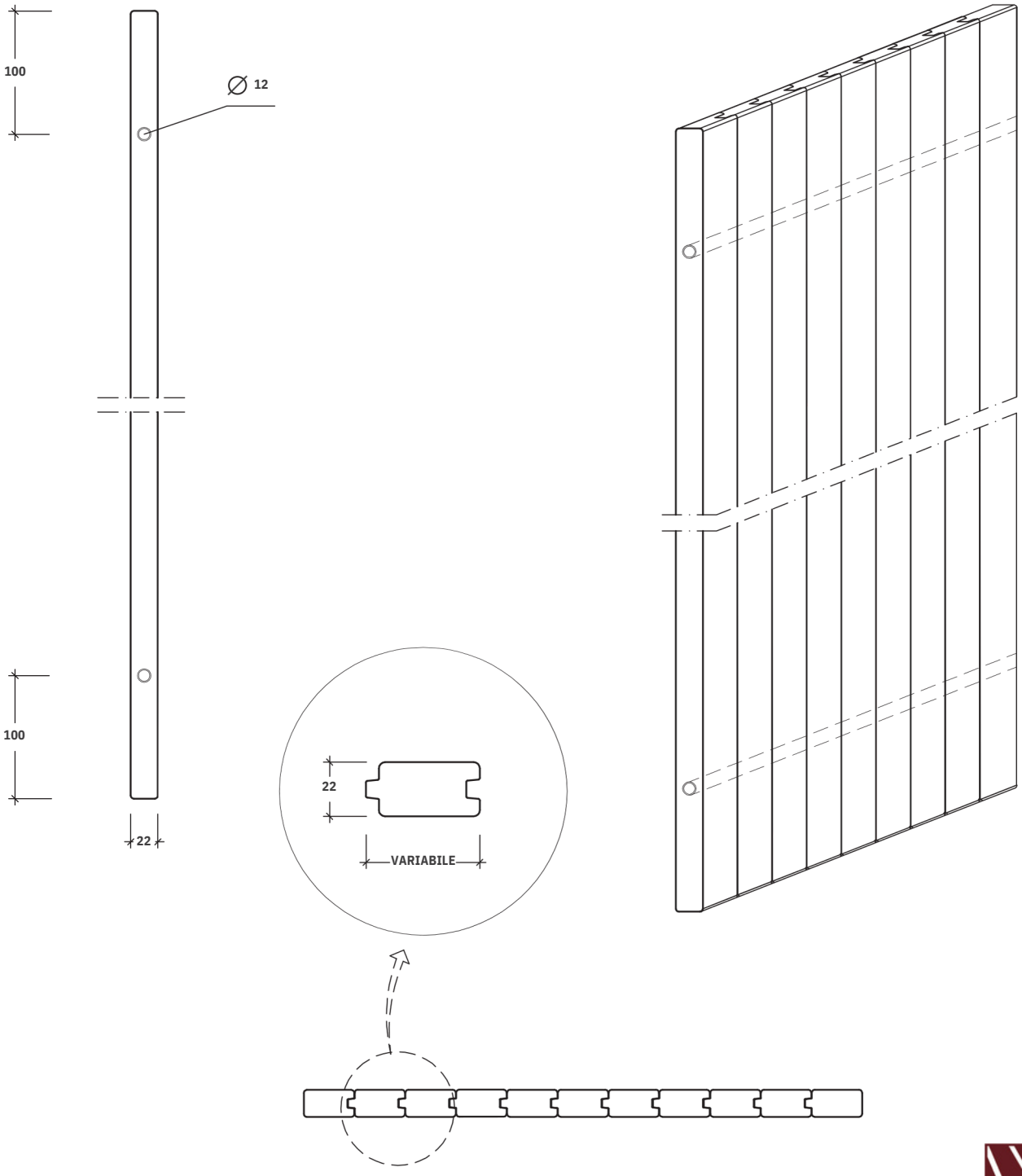

MODELLO T23

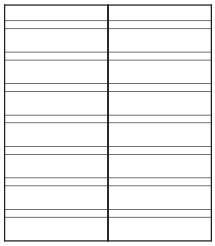

FINESTRA ESTERNO

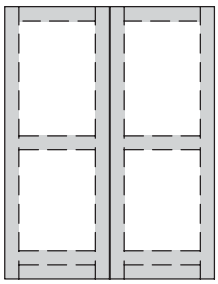

FINESTRA INTERNO

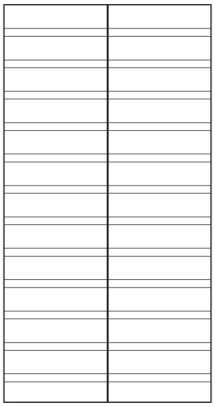

PORTAFINESTRA ESTERNO

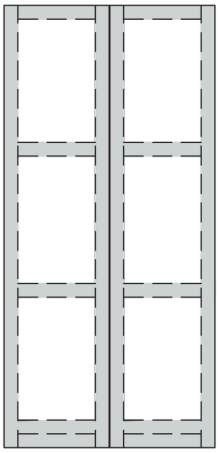

PORTAFINESTRA INTERNO



ESTERNO



INTERNO

GARDA

ESTERNO

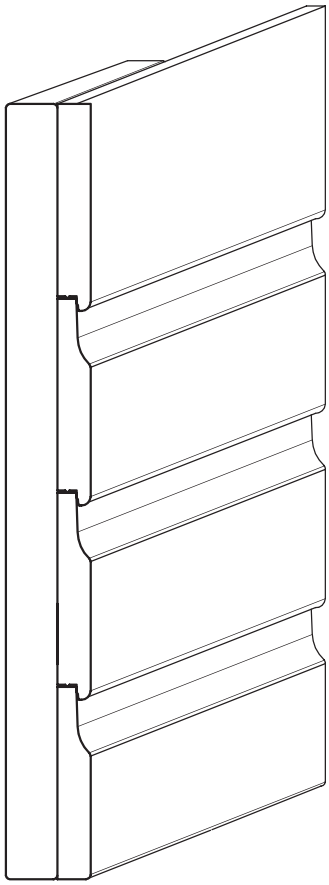

INTERNO

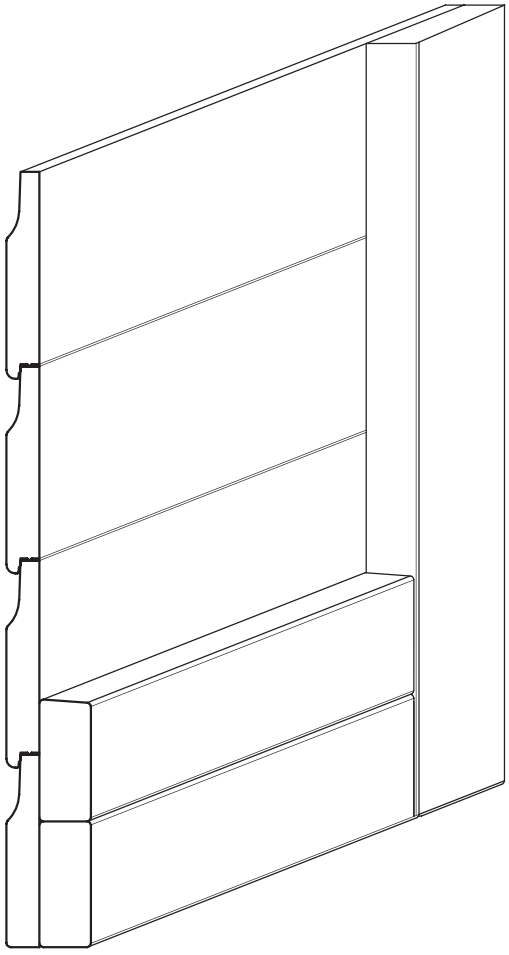

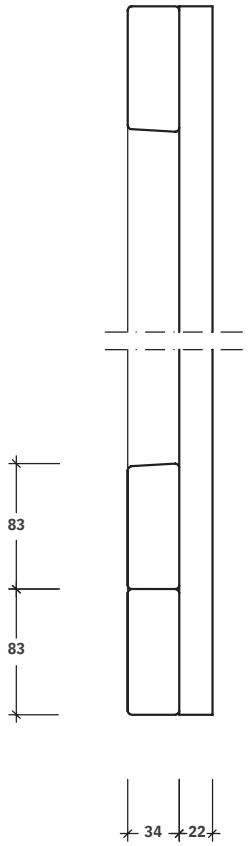

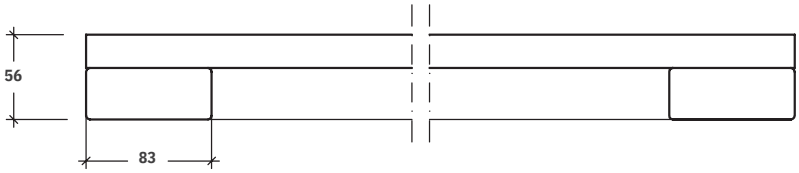

MODELLO T24

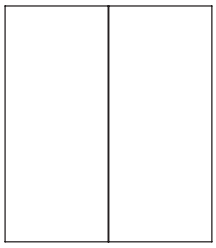

FINESTRA

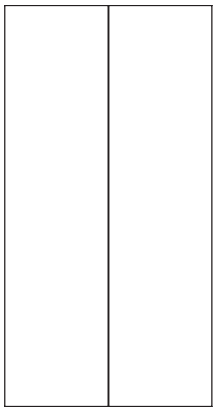

PORTAFINESTRA



ESTERNO/INTERNO

PANTOGRAFATO

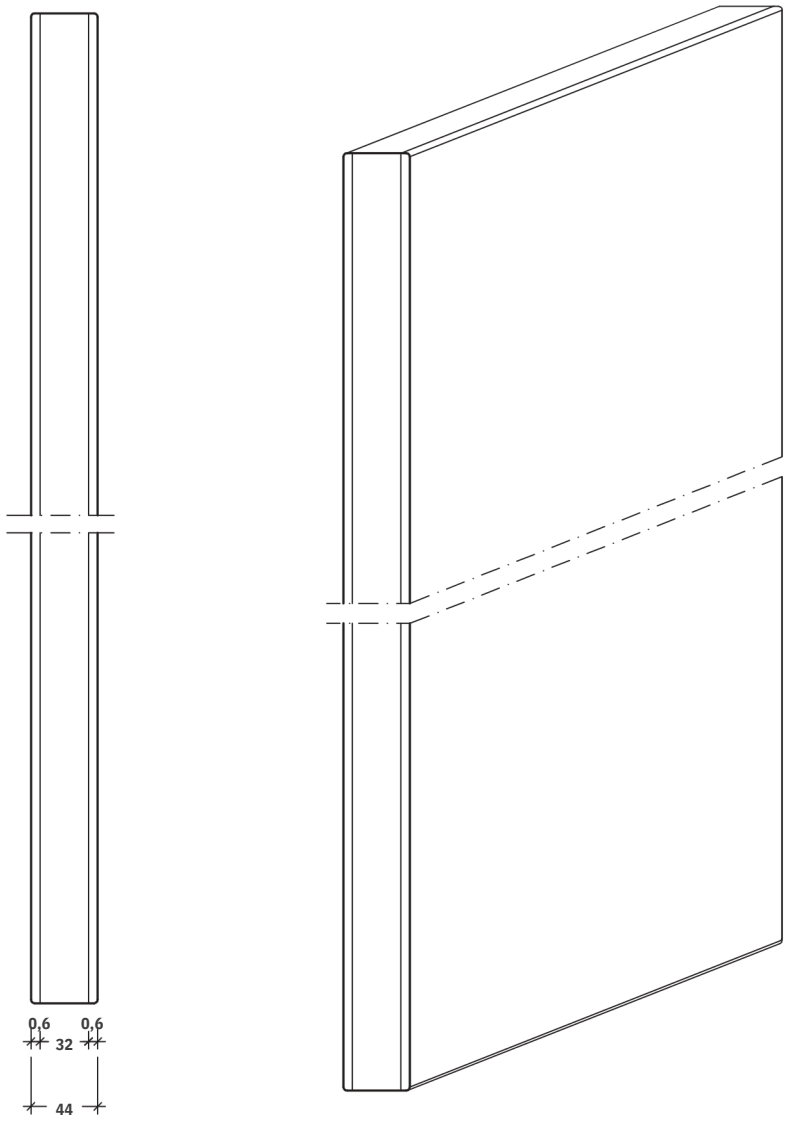

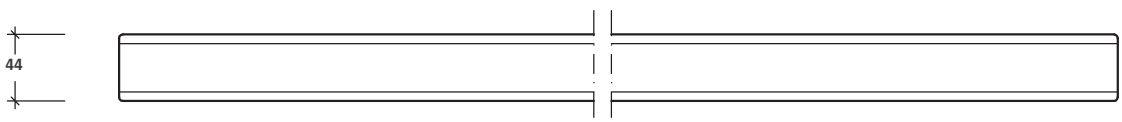



una precisione perfetta

BATTUTE
MISURE
APERTURE
TELAI
SCASSI
SPORTELLO
DESIGN
DECORAZIONI

I DETTAGLI COSTRUTTIVI



BATTUTE PERIMETRALI E CENTRALI

BATTUTA CENTRALE

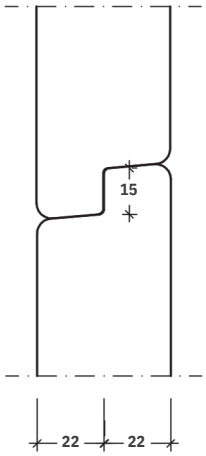

BATTUTA CENTRALE SCORREVOLE

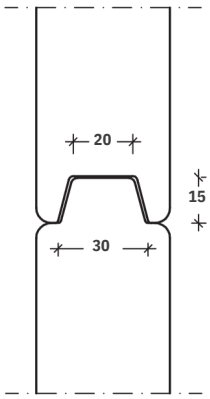

BATTUTA CENTRALE TIPO PIEMONTE

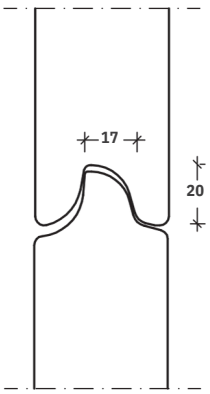

BATTUTE PERIMETRALI

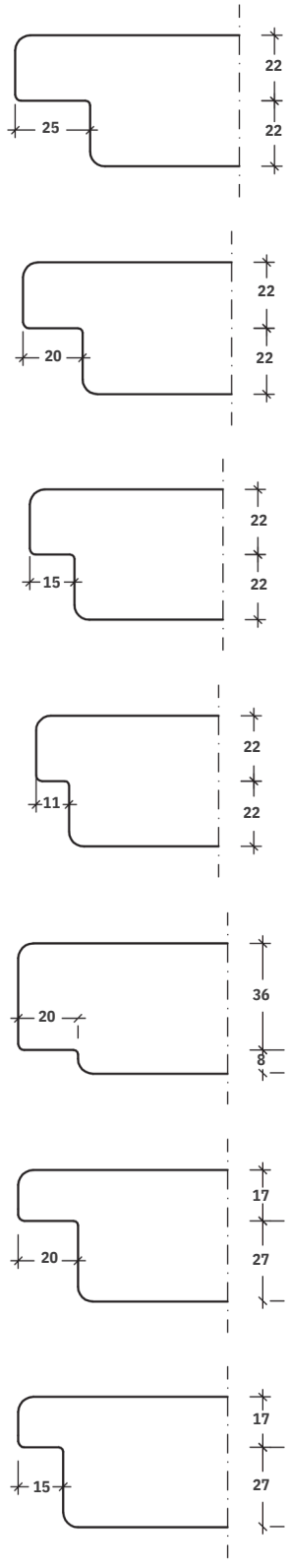

BATTUTA SUPERIORE

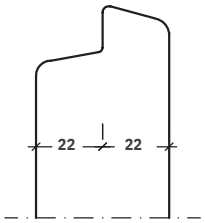

SUPERIORE PANNELLI

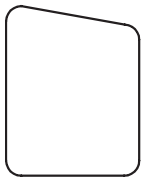

PANNELLI

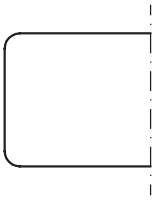

FRESATURA SCORREVOLI

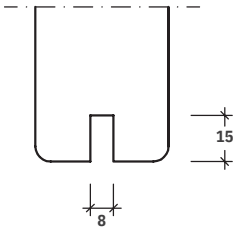

RIFERIMENTO MISURE

MISURA LUCE

A BATTUTA CENTRALE

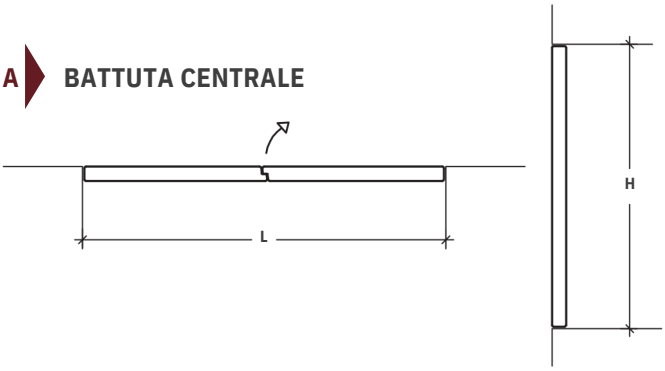

B BATTUTE SU 3 LATI

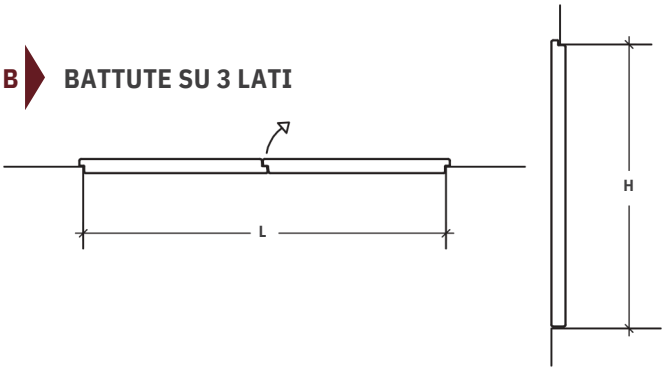

C BATTUTE SU 4 LATI

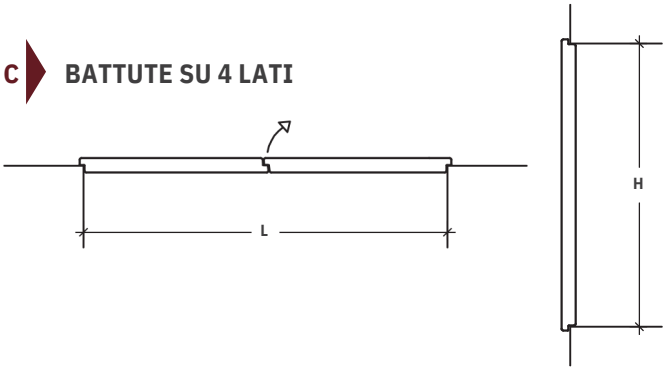

D BATTUTE SU 2 LATI

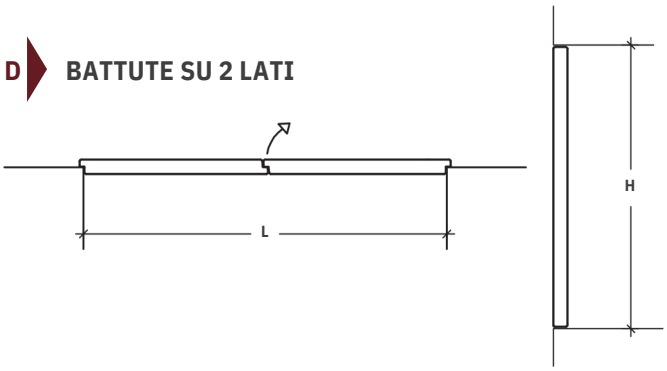

ARIA

BATTUTA SISTEMA “A” 3 mm CENTRALE
BATTUTE DA 11/15 mm = 3 mm
BATTUTE DA 20 mm = 4 mm
BATTUTE DA 25 mm = 5 mm

ARIE A RICHIESTA DEL CLIENTE

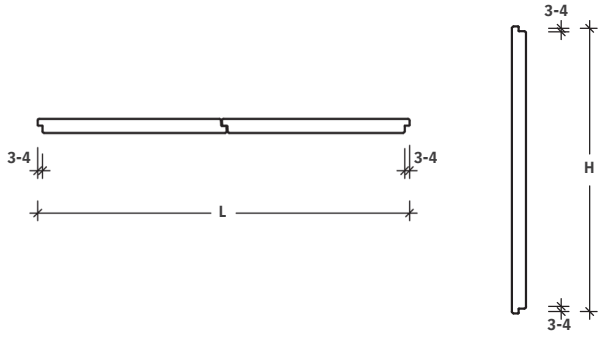

MISURA PANNELLI

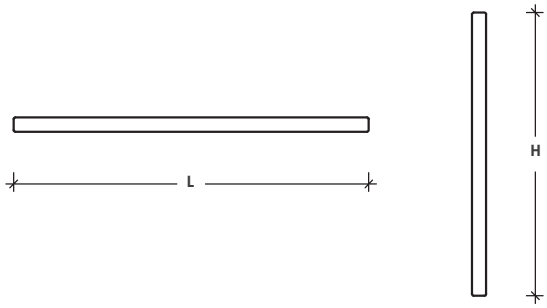

SCORREVOLI MISURA ESTERNA PERSIANA

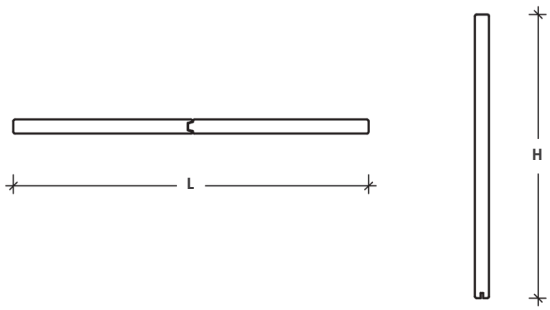

SCHEMI DI APERTURA

1 DX

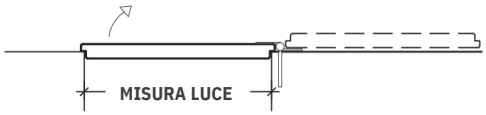

2 SX

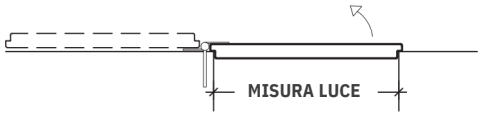

3 DX

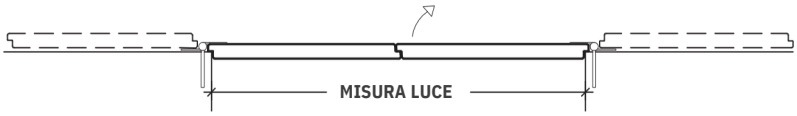

4 SX

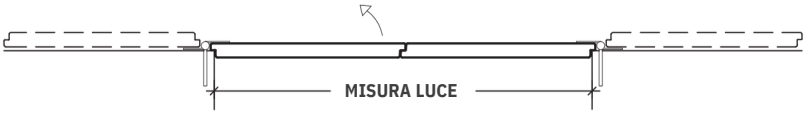

5 DX

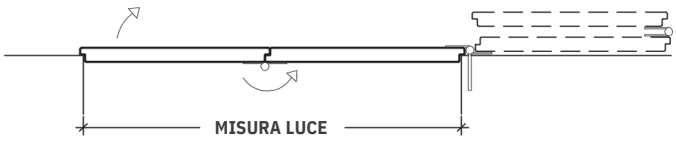

6 SX

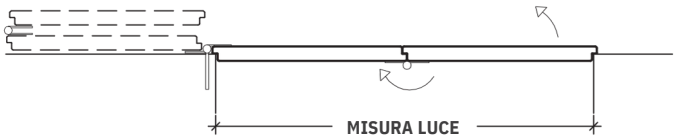

7 DX



8 SX



9 DX



10 SX



SCHEMI DI APERTURA

11 DX

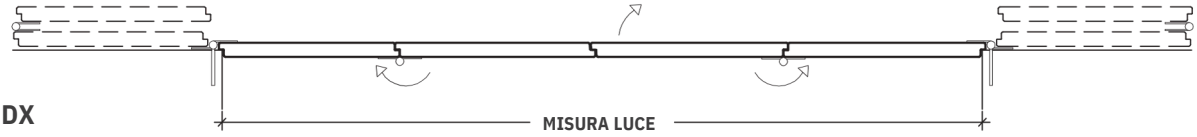

12 SX

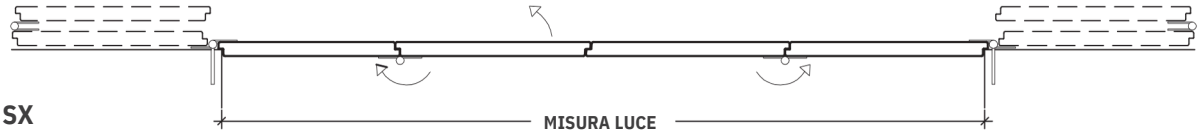

13 DX

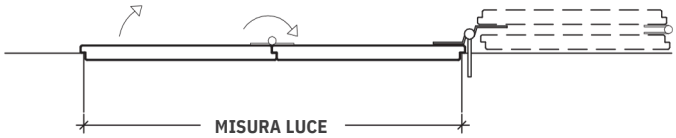

14 SX

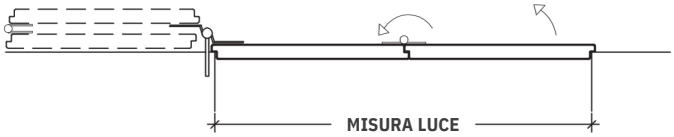

15 DX

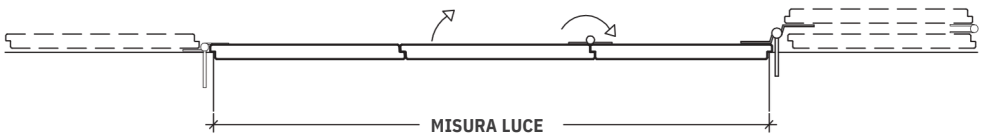

16 SX

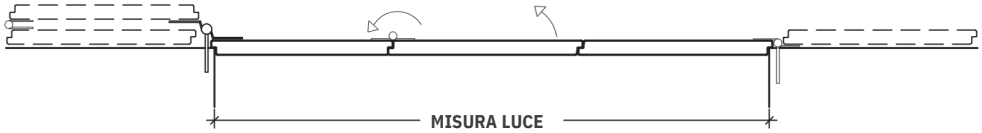

17 DX



18 SX



19 DX

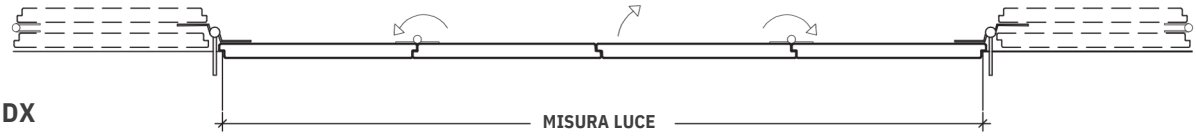

20 SX

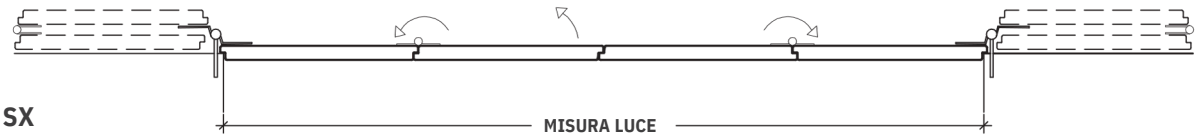

TELAI

TIPO A

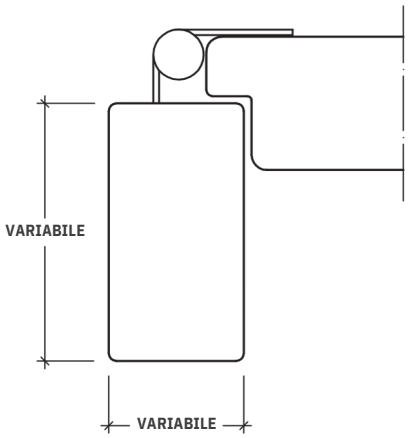

TIPO D

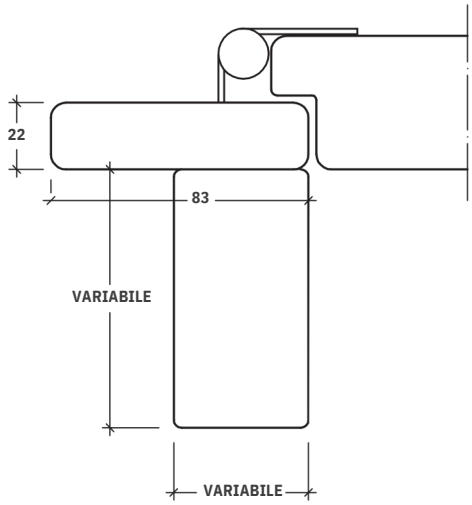

TIPO B

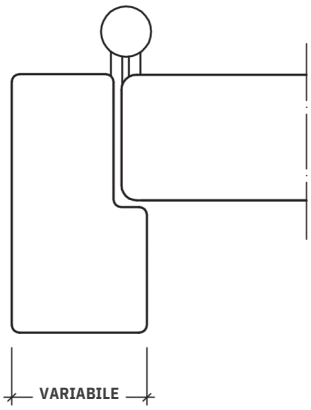

TIPO E

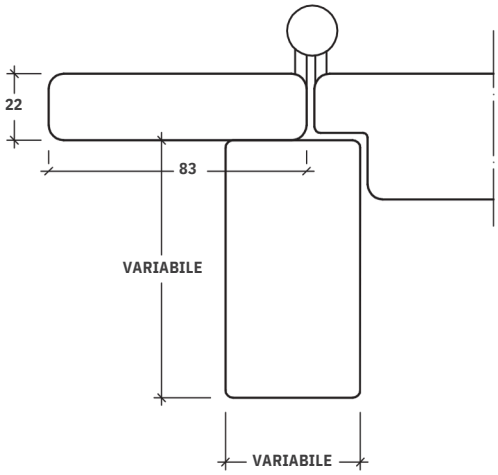

TIPO C

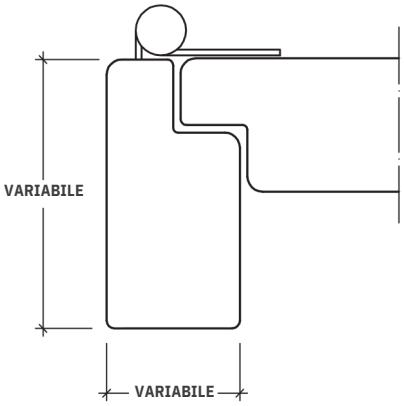

SCASSI

Su ogni modello di persiana possono essere praticate le pre-forature per l'inserto di cerniere, serrature, maniglie, a vista o a scomparsa. Possibilità di predisporre ogni tipo di fresatura per l'inserimento della ferramenta, a richiesta del cliente.



SPORTELLO

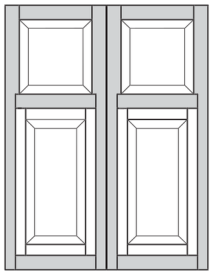

FINESTRA



CHIUSURA VISTA INTERNA



APERTURA VISTA ESTERNA



CHIUSURA VISTA ESTERNA

ESCLUSE T11 - T13E - T14 - T15 - T16 - T17 - T18 - T21 - T22 - T23 - T24

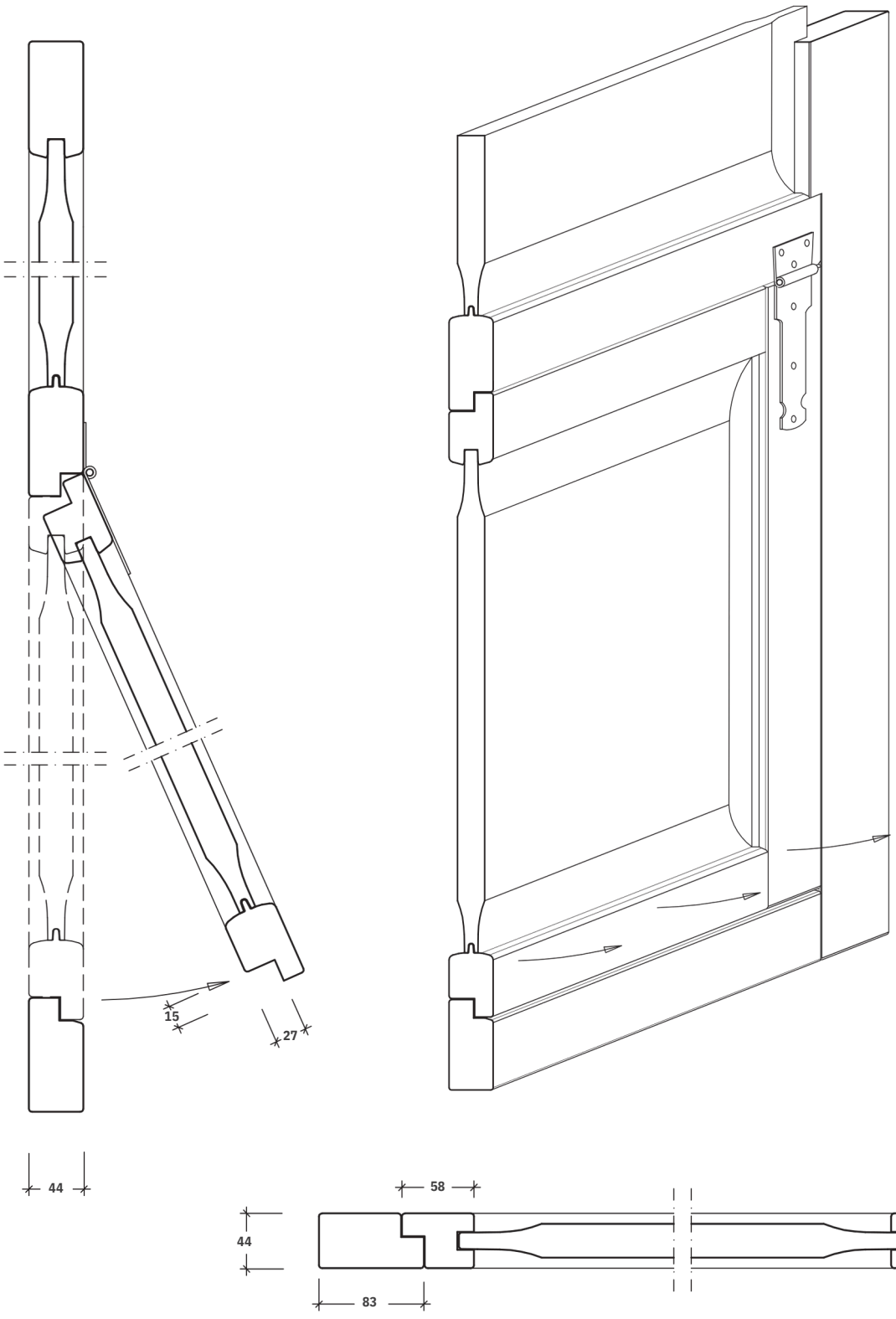

DESIGN

LAVORAZIONE DIAGONALE

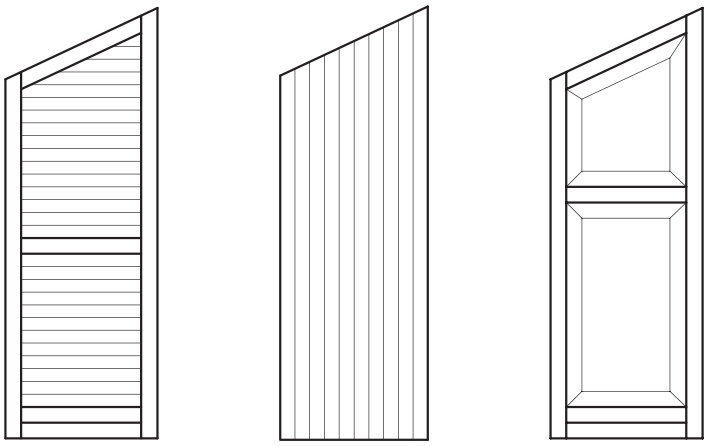

LAVORAZIONE A SESTO RIBASSATO

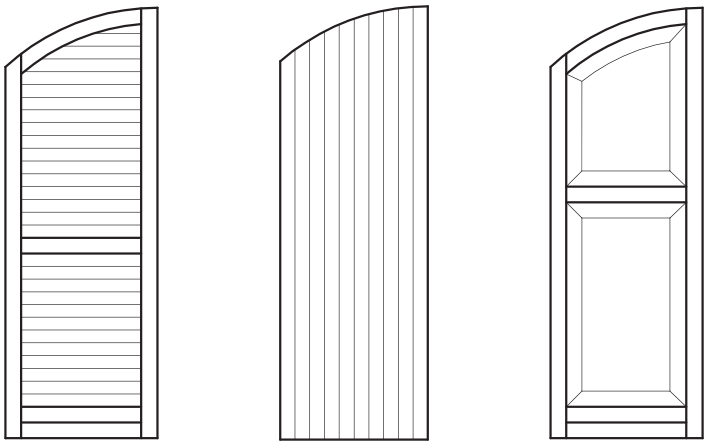

LAVORAZIONE A SESTO

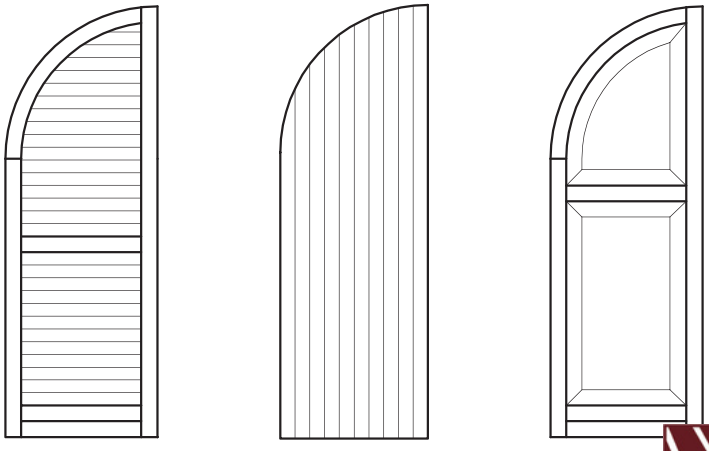

DECORAZIONI

FILETTI CONTORNATURA STECCHE

TIPO A

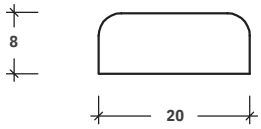

TIPO B

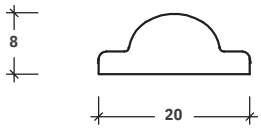

LAVORAZIONI INTERNO MONTANTI

STILE BAROCCO

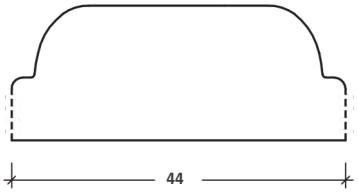

FUGHE PER PANTOGRAFATURE

INCISIONI LINEARI

TIPO A

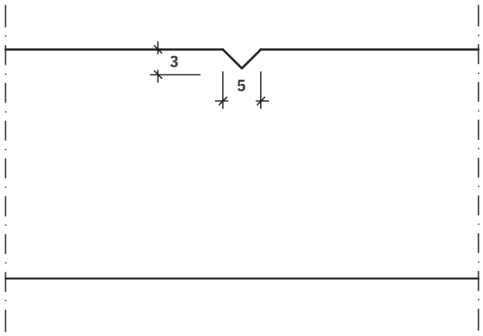

TIPO B

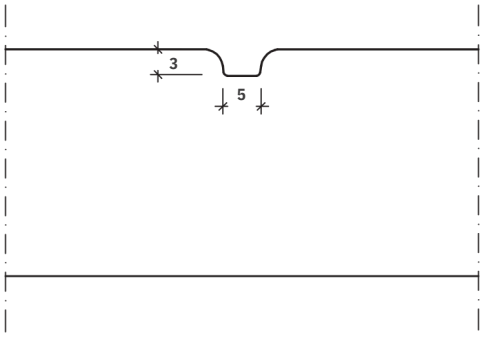

TIPO C

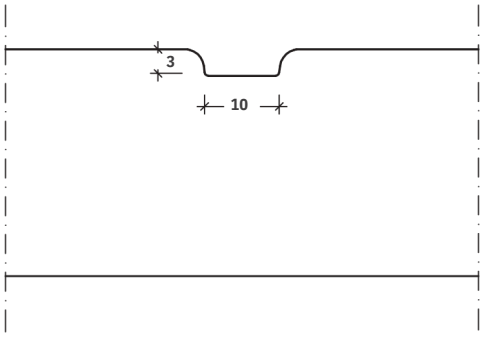

TIPO D

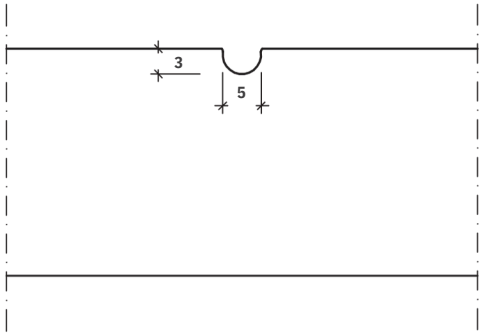



Z.I. Torrepalazzo Snc
82030 Torrecuso BN
www.portefinestreanger.it